Art. **CGA-600.10 M**

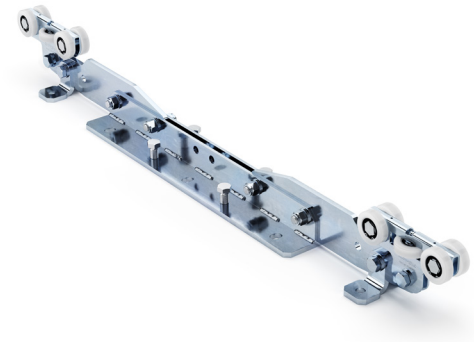

COMUNELLOGATE

UNI/EN ISO9001 - UNI/EN ISO14000

© 2021 - Fratelli Comunello Spa - All right reserved
Via Cassola, 64 - 36027 Rosà (VI) - Italy

ITA

IIMPIEGO: Mono-carrello per cancelli autoportanti in alluminio.
TIPO: Carrello Bullet MINI regolabile a 10 ruote in nylon.
FISSAGGIO: Utilizzare tirafondi CG-65 o opportuni tasselli M16. Per le dimensioni del basamento in calcestruzzo vedere tabella allegata. La base permette la regolazione in altezza mediante le 4 viti M16.
MATERIALE: Acciaio Zincato e ruote in nylon.
PARTI SOGGETTE AD USURA: Cuscinetti e ruote.
AVVERTENZE: Il costruttore si riserva di modificare senza preavviso le caratteristiche del prodotto secondo le proprie esigenze. Il costruttore non risponde di modifiche anche parziali del prodotto e le prestazioni dichiarate sono valide solo se si seguono le modalità di installazione eseguite da personale qualificato.

CARATTERISTICHE TECNICHE				
PESO PEZZO			27 Kg	
PORTATA			Vedi tabella pag. 2	
COMPONENTI ABBINABILI			CGA - 345M	
CADENZA MANUTENZIONI				
CASA PRIVATA	AZIENDA	MAGAZZINO	CONDOMINIO <20 UNITA'	CONDOMINIO > 20 UNITA'
2 ANNI*	2 ANNI*	1 ANNO*	6 MESI*	6 MESI*
Verificare funzionalità e integrità dei carrelli.				
Pulire la zona inferiore di contatto tra ruote e binario				
Verificare che il carrello sia solidale con il basamento in cemento armato				
*Lo schema riportato è relativo ad un ambiente di lavoro normale (non ambiente marino o aggressivo).				

FRA

UTILISATION: Mono-Chariot pour portails autoportants en aluminium.
TYPE: Bullet carriage, MINI version, réglable, avec 10 roues en nylon.
FIXATION: Utiliser 6 boulons d'ancrage CG-65 ou des ancrages appropriés M16. Pour les dimensions de la base en béton, voir le tableau ci-joint. La base permet un réglage en hauteur à l'aide des 4 vis M16.
MATÉRIEAU: Acier galvanisé et roues en nylon.
PIÈCES SOUMISES À L'USURE: Roulements et roues
AVERTISSEMENT: Le constructeur se réserve le droit de modifier sans préavis les caractéristiques du produit selon ses propres exigences. Le constructeur ne répond pas des modifications même partielles du produit et les performances déclarées ne sont valables que si l'on respecte les modalités d'installation effectuées par du personnel qualifié.

CARACTERISTIQUES TECHNIQUES				
POIDS PIECE		27 Kg		
CAPACITÉ		Voir le graphique à la page 2.		
COMPOSANTS COMBINABLES		CGA - 345M		
FREQUENCE ENTRETIENS				
MAISON PARTICULIER	ENTREPRISE	DEPOT	IMMEUBLE <20 UNITES	IMMEUBLE > 20 UNITES
2 ANS*	2 ANS*	1 AN*	6 MOIS*	6 MOIS*
Vérifier le bon fonctionnement et le bon état des chariots.				
Nettoyer la zone inférieure de contact entre les roues et le rail				
Vérifier que les chariots soient solidaires du socle en béton				
* Le schéma se rapporte à un milieu de travail normal (pas un milieu marin ni particulièrement agressif).				

EN

USE: Mono-Carriage for cantilever gates in aluminum.
TYPE: Bullet carriage, MINI version, adjustable, with 10 wheels
FIXING: Use 6 anchor bolts CG-65 or appropriate anchors M16. For the dimensions of the concrete base, see the attached table . The base allows height adjustment using the 4 M16 screw.
MATERIAL: Galvanized Steel and nylon wheels.
PARTS SUBJECT TO WEAR: Bearings and wheeks
WARNINGS: The manufacturer reserves the right to change the characteristics of the product according to their needs without prior notice. The manufacturer is not liable for even partial modifications of the product and the declared performances are valid only if the installation methods indicated in the instructions and performed by qualified personnel are followed.

TECHNICAL CHARACTERISTICS				
WEIGHT OF PART			27 Kg	
PORTATA			See Chart on page 2.	
COMBINABLE COMPONENTS			CGA - 345M	
MAINTENANCE FREQUENCY				
PRIVATE HOME	BUSINESS	WAREHOUSE	CONDOMINIUM <20 UNITS	CONDOMINIUM > 20 UNITS
2 YEAR*	2 YEAR *	1 YEAR *	6 MONTHS*	6 MONTHS *
Grease the gears with the appropriate grease (FIG.4)				
Check gears and racks wear				
Check fastening of the locking screws of the rack to the monorail				
*The scheme refers to a normal workplace (not marine or particularly aggressive environments).				

DE

GEBRAUCH: Mono-Wagen für selbsttragende Aluminiumtore.
TYP: Bullet MINI verstellbarer mit 10 Nylon Räder Wagen.
ANBRINGUNG: Mit CG-65 Ankerbolzen Typ oder geeigneten Dübeln befestigen M16. Die Abmessungen vom Unterbau aus Beton können der beiliegenden Tabelle entnommen werden. Die Basis erlaubt die Höhenverstellung mit 4 M16 Schrauben.
WERKSTOFF: Elektrolytisch verzinkter Stahl mit Nylon Räder.
VERSCHLEISSTEILE: Lager und Räder
WICHTIGE HINWEISE: Der Hersteller behält sich das Recht vor, die Produkteigenschaften nach seinem Dafürhalten ohne Vorankündigung zu ändern. Der Hersteller haftet nicht für die am Produkt durchgeführten Änderungen. Die angegebenen Leistungen haben nur dann Gültigkeit, wenn die Installation von qualifiziertem Fachpersonal ausgeführt worden ist.

TECHNISCHE DATEN				
STÜCKGEWICHT			27 Kg	
KAPAZITÄT			Siehe Grafikseite. 2	
KOMBINIERBARE KOMPONENTEN			CGA - 345M	
WARTUNGSPLAN				
WOHNHAUS	FIRMA	LAGER	WOHNHAUS <20 WOHNUNGEN	WOHNHAUS > 20 WOHNUNGEN
2 JAHRE*	2 JAHRE*	1 JAHR*	6 MONATE*	6 MONATE*
Die Funktionstüchtigkeit und Unversehrtheit der Wagen prüfen.				
Die Kontaktfläche von Rollen und Schiene sauber machen.				
Sicherstellen, dass die Wagen fest mit dem Unterbau aus Beton verbunden sind.				
* Die Angaben beziehen sich auf einen Standort mit normaler Belastung (nicht in der Nähe von Salzwasser oder mit besonders aggressiven Bedingungen).				

ESP

USO: Mono-Carro para puertas autoportantes en aluminio.
TIPO: Carro Bullet, versión MINI, ajustable,con 10 ruedas.
FIJACIÓN: Use 6 pernos de anclaje CG-65 o los anclajes apropiados M16. Consulte las dimensiones de la base de concreto n el cuadro adjunto. La base permite el ajuste de altura utilizando los 4 tornillos M16.
MATERIAL: Acero galvanizado y ruedas en nylon.
PIEZAS SUJETAS A DESGASTE: Rodamientos y ruedas
ADVERTENCIAS: El fabricante se reserva el derecho de cambiar las características del producto de acuerdo con sus necesidades sin previo aviso. El fabricante no es responsable de las modificaciones parciales del producto y los rendimientos declarados son válidos solo si se siguen los métodos de instalación indicados en las instrucciones y realizados por personal calificado.

CARACTERÍSTICAS TÉCNICAS				
POIDS PIECE		27 Kg		
CAPACITÉ		Ver gráfico pág. 2		
COMPOSANTS COMBINABLES		CGA - 345M		
CADENCIA MANTENIMIENTOS				
CASA PARTICULAR	EMPRESA	ALMACÉN	INMUEBLE EN CONDOMINIO <20 UNIDADES	INMUEBLE EN CONDOMINIO > 20 UNIDADES
2 AÑOS*	2 AÑOS*	1 AÑO*	6 MESES*	6 MESES*
Verificar funcionalidad e integridad de los carros.				
Limpiar la zona inferior de contacto entre ruedas y vía				
Verificar que los carros sean solidarios con el basamento de hormigón				
*El presente esquema es relativo a un ambiente normal de trabajo (no ambiente marino o agresivo).				

RUS

ИСПОЛЬЗОВАНИЕ: Тележка для алюминиевых самонесущих ворот.
ТИП: регулируемая тележка MINI система Bullet, 10 нейлоновые колеса.
МАТЕРИАЛ: Оцинкованная сталь и нейлоновые колеса

ИСПОЛЬЗОВАНИЕ: Тележка для алюминиевых самонесущих ворот.
ТИП: регулируемая тележка PICCOLO система Bullet, 10 нейлоновые колеса.
МАТЕРИАЛ: Оцинкованная сталь и нейлоновые колеса
ДЕТАЛИ, ПРЕДМЕТНЫЕ ДЛЯ ИЗНОСА:Подшипники и колеса.
ПРЕДУПРЕЖДЕНИЯ: Производитель, при возникновении необходимости, оставляет за собой право измененять характеристики изделия без предварительного уведомления. Производитель не несет ответственность за внесение полных или частичных изменений в конструкцию изделия, действительными считаются только те действия, которые были выполнены квалифицированным персоналом и в соответствии с установленными правилами монтажа.

ТЕХНИЧЕСКИЕ ХАРАКТЕРИСТИКИ				
ВЕС 1 ЕДИНИЦЫ			27 Kg	
ВМЕСТИМОСТЬ			Смотрите график стр. 2	
КОМБИНИРУЕМЫЕ КОМПОНЕНТЫ			CGA - 345M	
ПЕРИОДИЧНОСТЬ ТЕХОБСЛУЖИВАНИЯ				
ЧАСТНЫЙ ДОМ	ПРЕДПРИЯТИЕ	СКЛАД	ЖИЛОЙ ДОМ 20 КВАРТИР	ЖИЛОЙ ДОМ 20 КВАРТИР
2 ГОДА*	2 ГОДА*	1 ГОД*	6 МЕСЯЦЕВ*	6 МЕСЯЦЕВ*
Убедиться в функциональности и целостности тележек.				
Прочистить нижнюю часть зоны соприкосновения роликов с направляющей.				
Убедиться в жестком закреплении тележек на бетонном фундаменте				
*Параметры данной таблицы предусмотрены для нормального рабочего помещения (не для объектов вблизи моря или с другими агрессивными факторами).				

91300413 - 06/21 Rev. 01

Bullet MINI Aluminium

PATENT PENDING

CGA-600.10 M

Adjustable Mini cantilever carriage with 10 wheels, Bullet system, for aluminium gate

Carrello Bullet Mini regolabile a 10 ruote per serie alluminio

Chariot autoportant adjustable Mini avec 10 roues, système Bullet, pour portail en aluminium

Einstellbar Mini Laufwagen mit 10 Rädern, Bullet System für die Aluminum Serie

Carro ajustable autoportante Mini con 10 ruedas, sistema Bullet, por puertas en aluminio

Регулируемая тележка *Bullet Mini* с 10 колесами дляя люминиевой серии

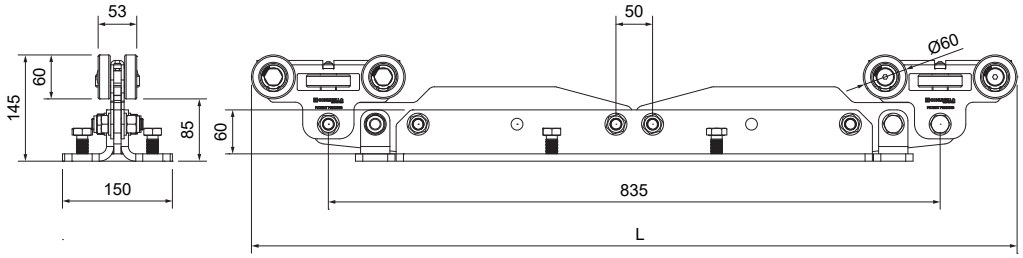

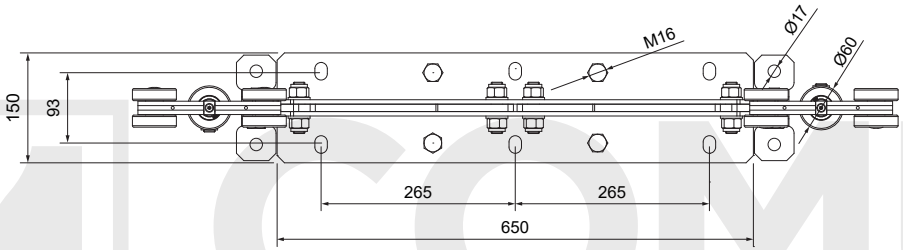

CODE	ART.	Size	L position A	L position B	Box info	
					Pcs per pack	Kg
10130406 001	CGA-600.10 M	Mini	1045	1315	1	27

TAB.1

Minimum dimensions of the reinforced concrete casting

Dimensioni minime getto cemento armato

FOUNDATION CALCULATOR / CALCOLO FONDAZIONE

	POSITION A				POSITION B		
	L=2 m	L=2.5 m	L=3 m	L=3.5 m	L=4 m	L=4.5 m	L=5 m
Weight (Kg)	FA (m)	FA (m)	FA (m)	FA (m)	FA (m)	FA (m)	FA (m)
100	1.1	1.1	1.1	1.1	1.1	1.1	1.1
125	1.1	1.1	1.1	1.1	1.1	1.2	1.2
150	1.1	1.1	1.1	1.1	1.1	1.2	
175	1.1	1.1	1.1	1.2			
200	1.1	1.1					
225	1.1						

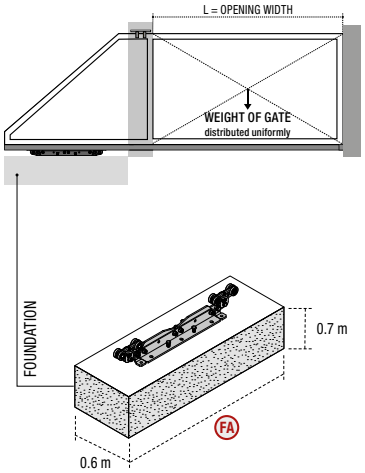

TAB.2

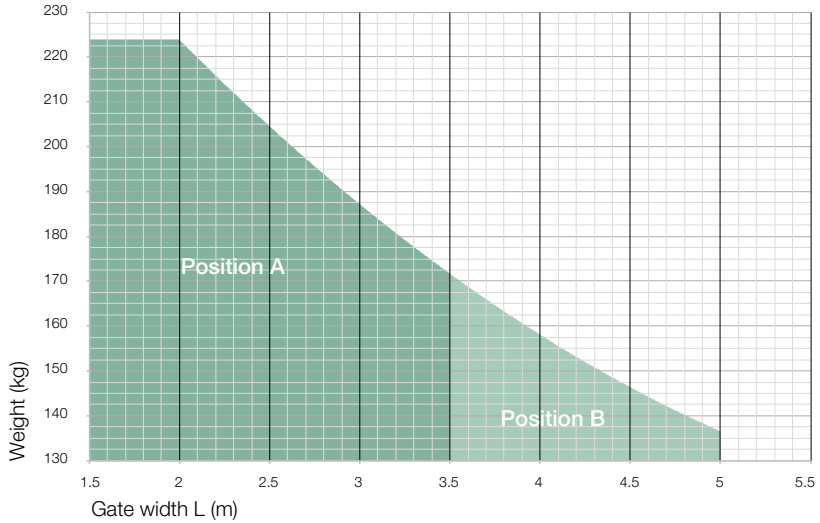

Bullet MINI - Position A

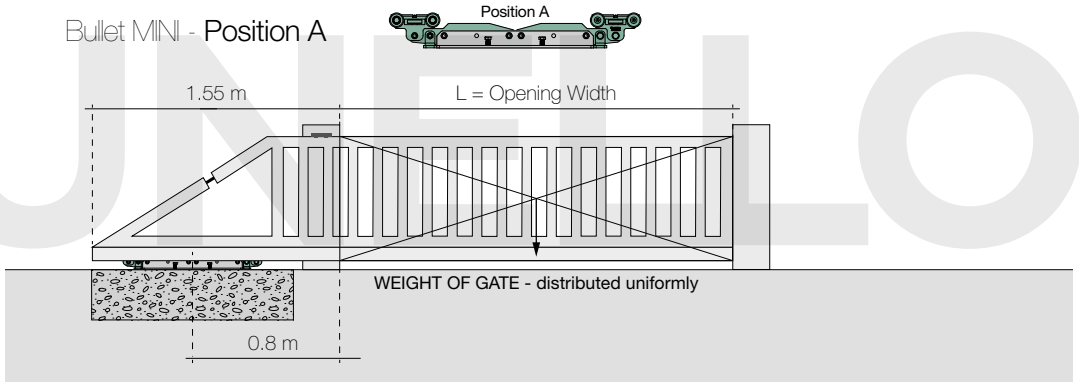

Bullet MINI - Position B

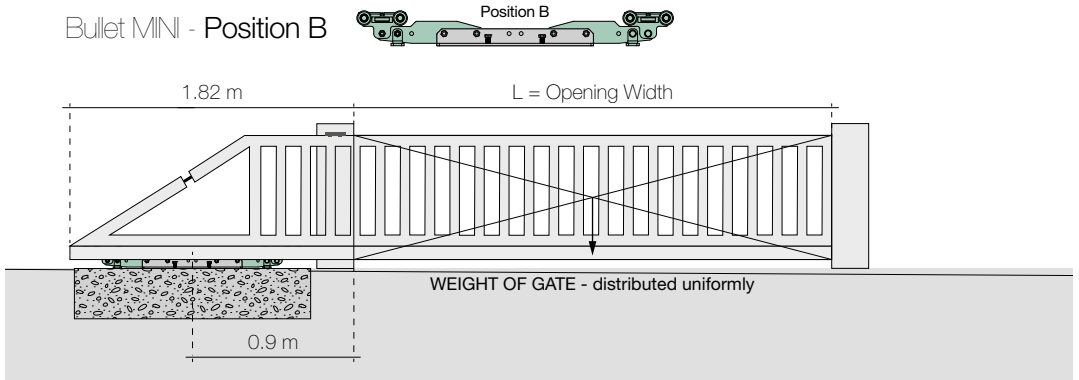

The automation must be installed at the centre of the mono carriage

L'automazione deve essere installata in corrispondenza dell'asse centrale del carrello

COMUNELLO

CG-06

Fixing plate for carriage, Bullet system

Contropiastra per fissaggio carrello Bullet

Plaque de fixation pour chariot, système Bullet

Klemmplatte für Laufwagen, Bullet System

Placa de fijación a cementar para carro, sistema Bullet

Контрплита для тележек, система *Bullet*

CODE	ART.	Size	A	B	Box info	
					Pcs per pack	Kg
10131015 001	CG-06 M	Mini	650	265	1	3.8

Finishing: Galvanized / *Zincato*

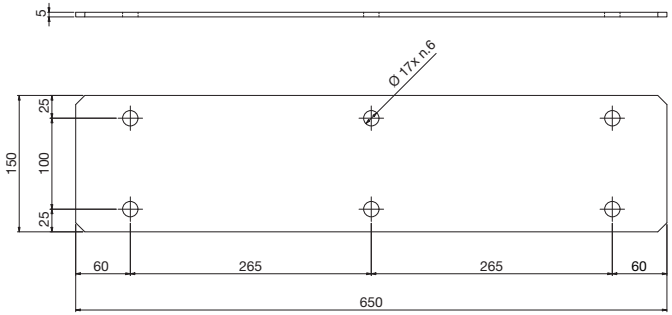

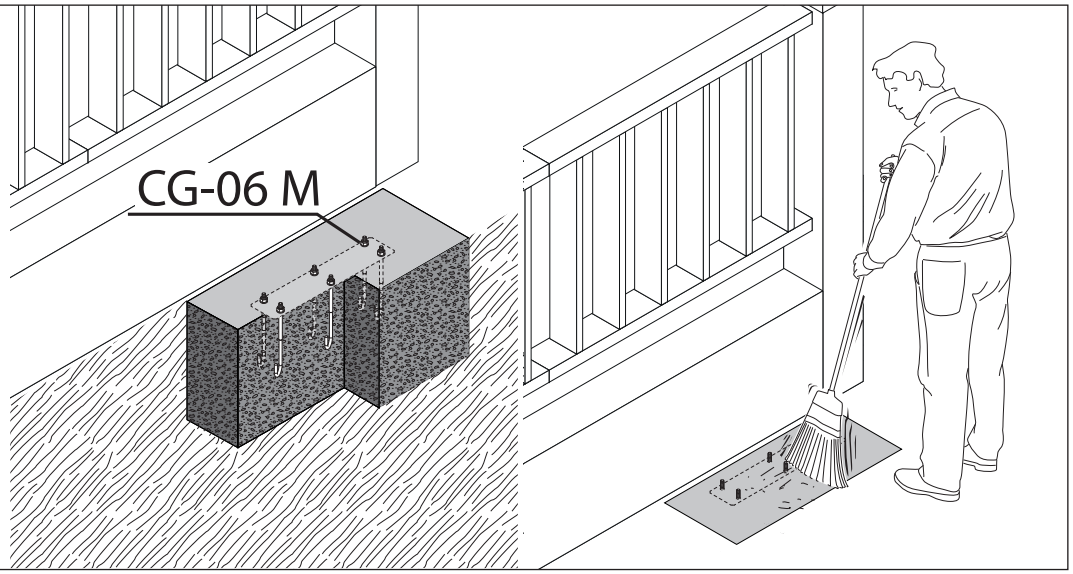

COMUNELLO

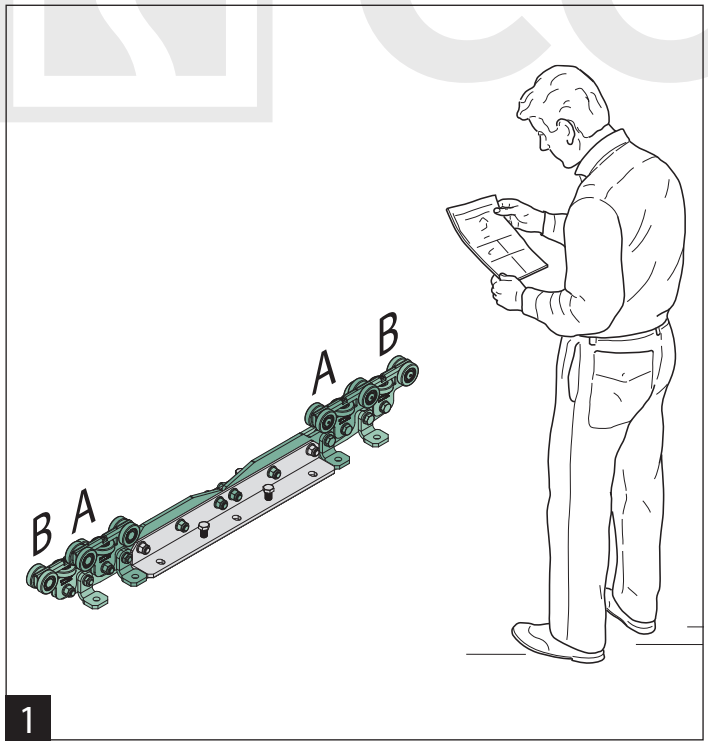

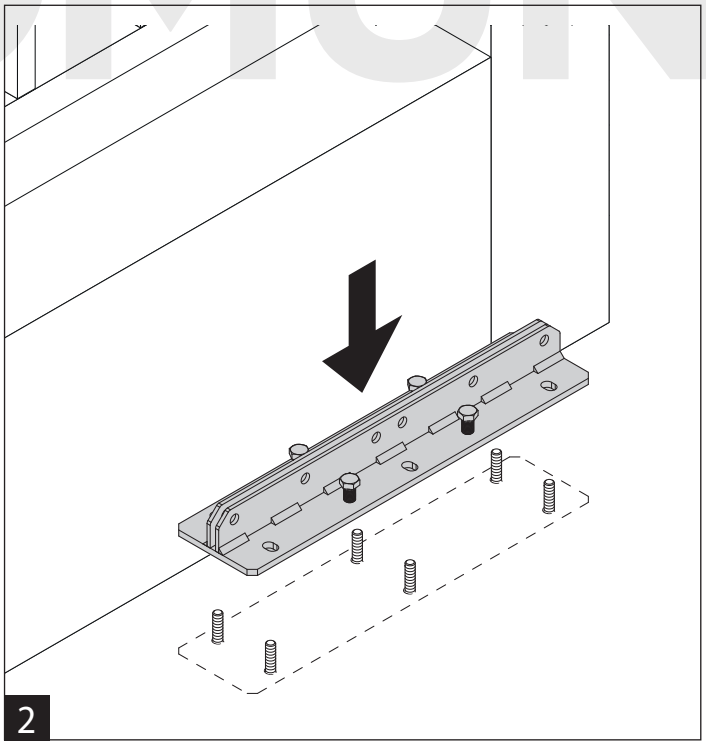

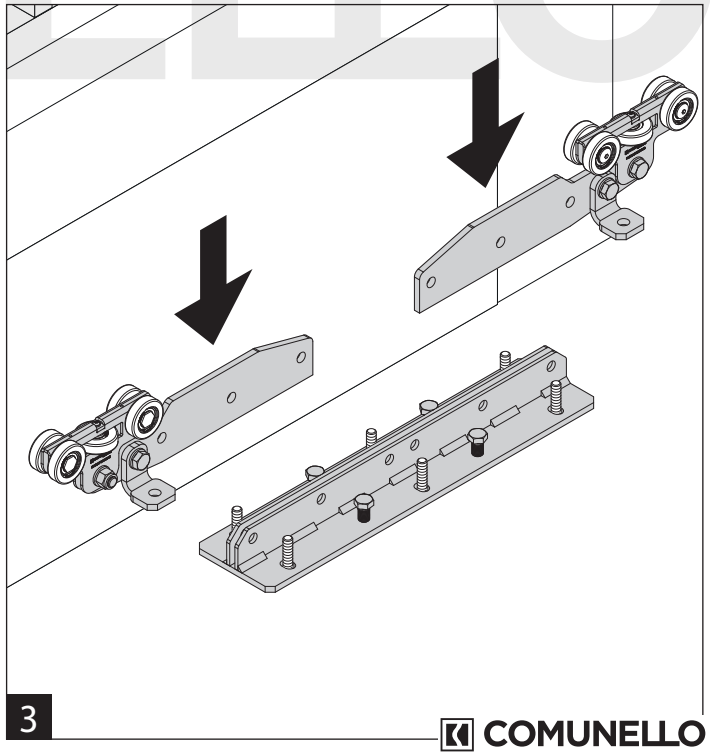

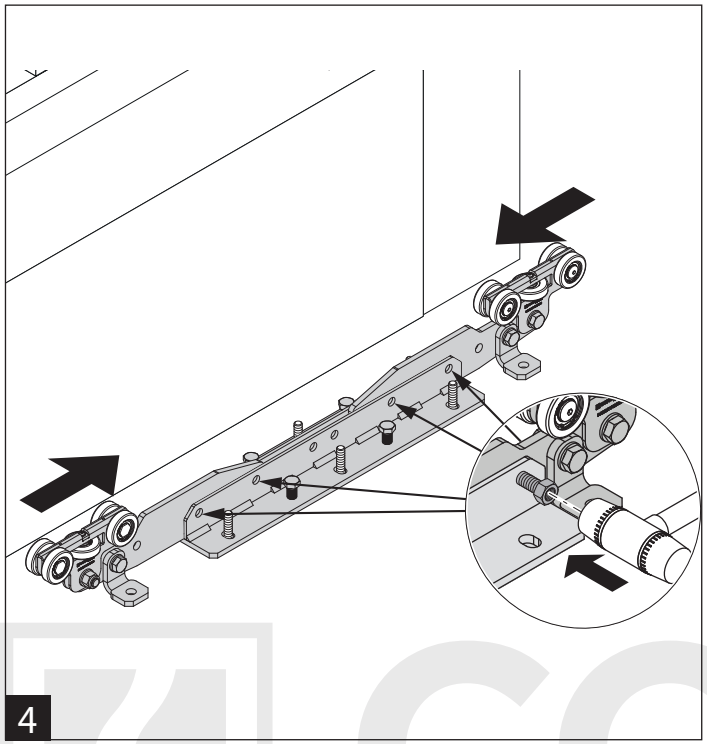

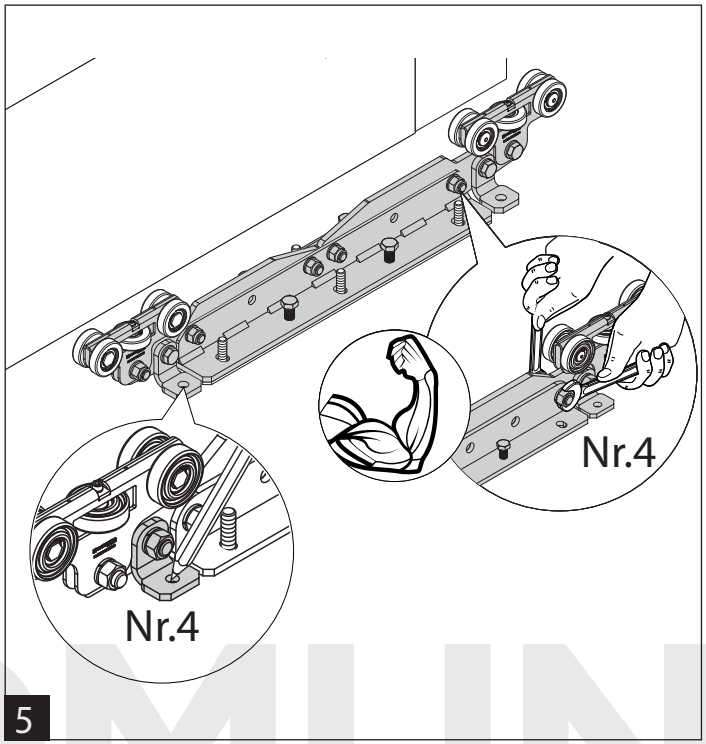

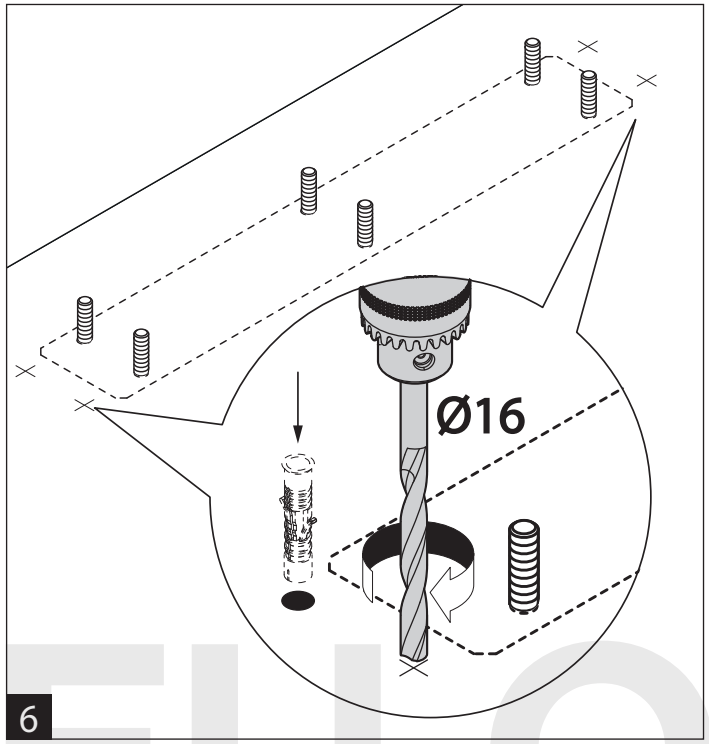

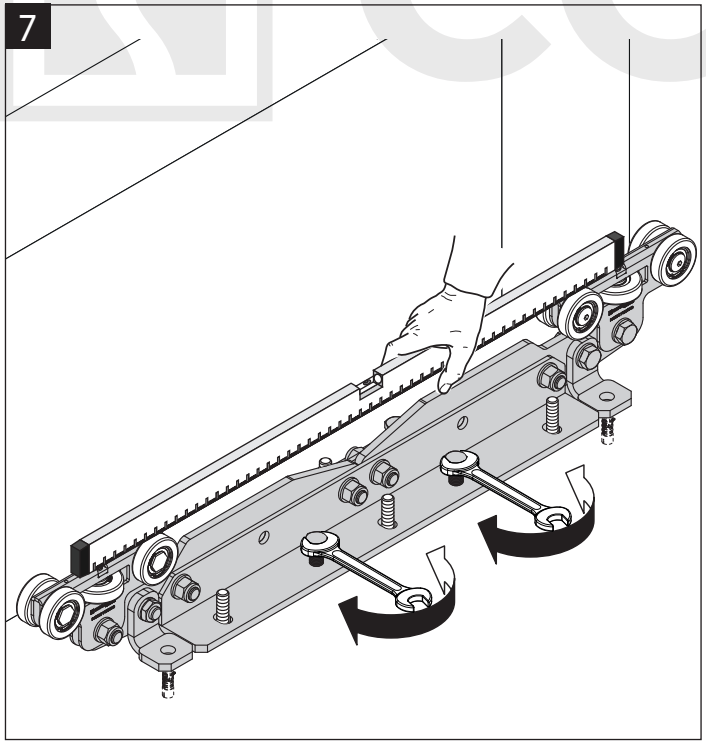

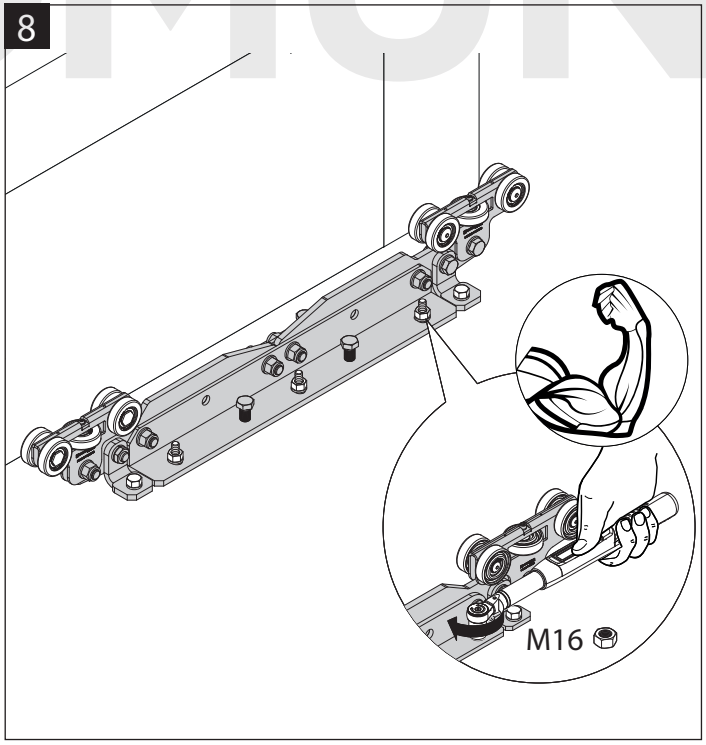

COMUNELLO

Art. **CGA-600.10 P**

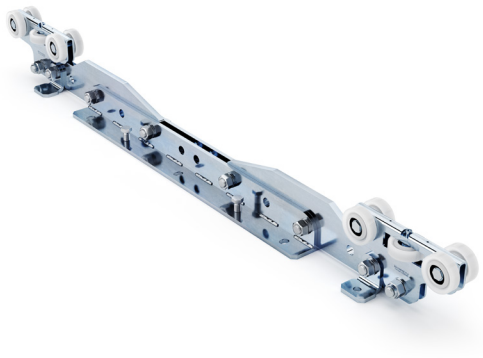

COMUNELLOGATE

UNI/EN ISO9001 - UNI/EN ISO14000

© 2021 - Fratelli Comunello Spa - All right reserved
Via Cassola, 64 - 36027 Rosà (VI) - Italy

91300414 - 06/21 Rev. 01

ITA

IMPIEGO: Mono-carrello per cancelli autoportanti in alluminio.
TIPO: Carrello Bullet PICCOLO regolabile a 10 ruote in nylon.
FISSAGGIO: Utilizzare tirafondi CG-65 o opportuni tasselli M16. Per le dimensioni del basamento in calcestruzzo vedere tabella allegata. La base permette la regolazione in altezza mediante le 4 viti M16.
MATERIALE: Acciaio Zincato e ruote in nylon.
PARTI SOGGETTE AD USURA: Cuscinetti e ruote.
AVVERTENZE: Il costruttore si riserva di modificare senza preavviso le caratteristiche del prodotto secondo le proprie esigenze. Il costruttore non risponde di modifiche anche parziali del prodotto e le prestazioni dichiarate sono valide solo se si seguono le modalità di installazione eseguite da personale qualificato.

CARATTERISTICHE TECNICHE				
PESO PEZZO			49 Kg	
PORTATA			Vedi tabella pag. 2	
COMPONENTI ABBINABILI			CGA - 345P	
CADENZA MANUTENZIONI				
CASA PRIVATA	AZIENDA	MAGAZZINO	CONDOMINIO <20 UNITA'	CONDOMINIO > 20 UNITA'
2 ANNI*	2 ANNI*	1 ANNO*	6 MESI*	6 MESI*
Verificare funzionalità e integrità dei carrelli.				
Pulire la zona inferiore di contatto tra ruote e binario				
Verificare che il carrello sia solidale con il basamento in cemento armato				
*Lo schema riportato è relativo ad un ambiente di lavoro normale (non ambiente marino o aggressivo).				

FRA

UTILISATION: Mono-Chariot pour portails autoportants en aluminium.
TYPE: Bullet carriage, PICCOLO version, réglable, avec 10 roues en nylon.
FIXATION: Utiliser 6 boulons d'ancrage CG-65 ou des ancrages appropriés M16. Pour les dimensions de la base en béton, voir le tableau ci-joint. La base permet un réglage en hauteur à l'aide des 4 vis M16.
MATÉRIEAU: Acier galvanisé et roues en nylon.
PIÈCES SOUMISES À L'USURE: Roulements et roues
AVERTISSEMENT: Le constructeur se réserve le droit de modifier sans préavis les caractéristiques du produit selon ses propres exigences. Le constructeur ne répond pas des modifications même partielles du produit et les performances déclarées ne sont valables que si l'on respecte les modalités d'installation effectuées par du personnel qualifié.

CARACTERISTIQUES TECHNIQUES				
POIDS PIECE		49 Kg		
CAPACITÉ		Voir le graphique à la page 2.		
COMPOSANTS COMBINABLES		CGA - 345P		
FREQUENCE ENTRETIENS				
MAISON PARTICULIER	ENTREPRISE	DEPOT	IMMEUBLE <20 UNITES	IMMEUBLE > 20 UNITES
2 ANS*	2 ANS*	1 AN*	6 MOIS*	6 MOIS*
Vérifier le bon fonctionnement et le bon état des chariots.				
Nettoyer la zone inférieure de contact entre les roues et le rail				
Vérifier que les chariots soient solidaires du socle en béton				
* Le schéma se rapporte à un milieu de travail normal (pas un milieu marin ni particulièrement agressif).				

EN

USE: Mono-Carriage for cantilever gates in aluminum.
TYPE: Bullet carriage, PICCOLO version, adjustable, with 10 wheels
FIXING: Use 6 anchor bolts CG-65 or appropriate anchors M16. For the dimensions of the concrete base, see the attached table . The base allows height adjustment using the 4 M16 screw.
MATERIAL: Galvanized Steel and nylon wheels.
PARTS SUBJECT TO WEAR: Bearings and wheeks
WARNINGS: The manufacturer reserves the right to change the characteristics of the product according to their needs without prior notice. The manufacturer is not liable for even partial modifications of the product and the declared performances are valid only if the installation methods indicated in the instructions and performed by qualified personnel are followed.

TECHNICAL CHARACTERISTICS				
WEIGHT OF PART			49 Kg	
PORTATA			See Chart on page 2.	
COMBINABLE COMPONENTS			CGA - 345P	
MAINTENANCE FREQUENCY				
PRIVATE HOME	BUSINESS	WAREHOUSE	CONDOMINIUM <20 UNITS	CONDOMINIUM > 20 UNITS
2 YEAR*	2 YEAR *	1 YEAR *	6 MONTHS*	6 MONTHS *
Grease the gears with the appropriate grease (FIG.4)				
Check gears and racks wear				
Check fastening of the locking screws of the rack to the monorail				
*The scheme refers to a normal workplace (not marine or particularly aggressive environments).				

DE

GEBRAUCH: Mono-Wagen für selbsttragende Aluminiumtore.
TYP: Bullet PICCOLO verstellbarer mit 10 Nylon Räder Wagen.
AANBRINGUNG: Mit CG-65 Ankerbolzen Typ oder geeigneten Dübeln befestigen M16. Die Abmessungen vom Unterbau aus Beton können der beiliegenden Tabelle entnommen werden. Die Basis erlaubt die Höhenverstellung mit 4 M16 Schrauben.
WERKSTOFF: Elektrolytisch verzinkter Stahl mit Nylon Räder.
VERSCHLEISSTEILE: Lager und Räder
WICHTIGE HINWEISE: Der Hersteller behält sich das Recht vor, die Produkteigenschaften nach seinem Dafürhalten ohne Vorankündigung zu ändern. Der Hersteller haftet nicht für die am Produkt durchgeführten Änderungen. Die angegebenen Leistungen haben nur dann Gültigkeit, wenn die Installation von qualifiziertem Fachpersonal ausgeführt worden ist.

TECHNISCHE DATEN				
STÜCKGEWICHT			49 Kg	
KAPAZITÄT			Siehe Grafikseite. 2	
KOMBINIERBARE KOMPONENTEN			CGA - 345P	
WARTUNGSPLAN				
WOHNHAUS	FIRMA	LAGER	WOHNHAUS <20 WOHNUNGEN	WOHNHAUS > 20 WOHNUNGEN
2 JAHRE*	2 JAHRE*	1 JAHR*	6 MONATE*	6 MONATE*
Die Funktionstüchtigkeit und Unversehrtheit der Wagen prüfen.				
Die Kontaktfläche von Rollen und Schiene sauber machen.				
Sicherstellen, dass die Wagen fest mit dem Unterbau aus Beton verbunden sind.				
* Die Angaben beziehen sich auf einen Standort mit normaler Belastung (nicht in der Nähe von Salzwasser oder mit besonders aggressiven Bedingungen).				

ESP

USO: Mono-Carro para puertas autoportantes en aluminio.
TIPO: Carro Bullet, versión PICCOLO, ajustable,con 10 ruedas.
FIJACIÓN: Use 6 pernos de anclaje CG-65 o los anclajes apropiados M16. Consulte las dimensiones de la base de concreto n el cuadro adjunto. La base permite el ajuste de altura utilizando los 4 tornillos M16.
MATERIAL: Acero galvanizado y ruedas en nylon.
PIEZAS SUJETAS A DESGASTE: Rodamientos y ruedas
ADVERTENCIAS: El fabricante se reserva el derecho de cambiar las características del producto de acuerdo con sus necesidades sin previo aviso. El fabricante no es responsable de las modificaciones parciales del producto y los rendimientos declarados son válidos solo si se siguen los métodos de instalación indicados en las instrucciones y realizados por personal calificado.

CARACTERÍSTICAS TÉCNICAS				
PESO PIEZA		49 Kg		
LA CAPACIDAD		Ver gráfico pág. 2		
COMPONENTES COMBINABLES		CGA - 345P		
CADENCIA MANTENIMIENTOS				
CASA PARTICULAR	EMPRESA	ALMACÉN	INMUEBLE EN CONDOMINIO <20 UNIDADES	INMUEBLE EN CONDOMINIO > 20 UNIDADES
2 AÑOS*	2 AÑOS*	1 AÑO*	6 MESES*	6 MESES*
Verificar funcionalidad e integridad de los carros.				
Limpiar la zona inferior de contacto entre ruedas y vía				
Verificar que los carros sean solidarios con el basamento de hormigón				
*El presente esquema es relativo a un ambiente normal de trabajo (no ambiente marino o agresivo).				

RUS

ИСПОЛЬЗОВАНИЕ: Тележка для алюминиевых самонесущих ворот.
ТИП: регулируемая тележка MINI система Bullet, 10 нейлоновые колеса.
МАТЕРИАЛ: Оцинкованная сталь и нейлоновые колеса

ИСПОЛЬЗОВАНИЕ: Тележка для алюминиевых самонесущих ворот.
ТИП: регулируемая тележка PICCOLO система Bullet, 10 нейлоновые колеса.
МАТЕРИАЛ: Оцинкованная сталь и нейлоновые колеса
ДЕТАЛИ, ПРЕДМЕТНЫЕ ДЛЯ ИЗНОСА:Подшипники и колеса.
ПРЕДУПРЕЖДЕНИЯ: Производитель, при возникновении необходимости, оставляет за собой право измененять характеристики изделия без предварительного уведомления. Производитель не несет ответственность за внесение полных или частичных изменений в конструкцию изделия, действительными считаются только те действия, которые были выполнены квалифицированным персоналом и в соответствии с установленными правилами монтажа.

ТЕХНИЧЕСКИЕ ХАРАКТЕРИСТИКИ				
ВЕС 1 ЕДИНИЦЫ			49 Kg	
ВМЕСТИМОСТЬ			Смотрите график стр. 2	
КОМБИНИРУЕМЫЕ КОМПОНЕНТЫ			CGA - 345P	
ПЕРИОДИЧНОСТЬ ТЕХОБСЛУЖИВАНИЯ				
ЧАСТНЫЙ ДОМ	ПРЕДПРИЯТИЕ	СКЛАД	ЖИЛОЙ ДОМ 20 КВАРТИР	ЖИЛОЙ ДОМ 20 КВАРТИР
2 ГОДА*	2 ГОДА*	1 ГОД*	6 МЕСЯЦЕВ*	6 МЕСЯЦЕВ*
Убедиться в функциональности и целостности тележек.				
Прочистить нижнюю часть зоны соприкосновения роликов с направляющей.				
Убедиться в жестком закреплении тележек на бетонном фундаменте				
*Параметры данной таблицы предусмотрены для нормального рабочего помещения (не для объектов вблизи моря или с другими агрессивными факторами).				

PATENT PENDING

Bullet PICCOLO Aluminium

CGA-600.10 P

Adjustable Piccolo cantilever carriage with 10 wheels, Bullet system, for aluminium gate

Carrello Bullet Piccolo regolabile a 10 ruote per serie alluminio

Chariot autoportant adjustable Piccolo avec 10 roues, système Bullet, pour portail en aluminium

Einstellbar Piccolo Laufwagen mit 10 Rädern, Bullet System für die Aluminum Serie

Carro ajustable autoportante pequeño con 10 ruedas, sistema Bullet, por puertas en aluminio

Регулируемая тележка *Bullet Piccolo* с *10* колесами для люминиевой серии

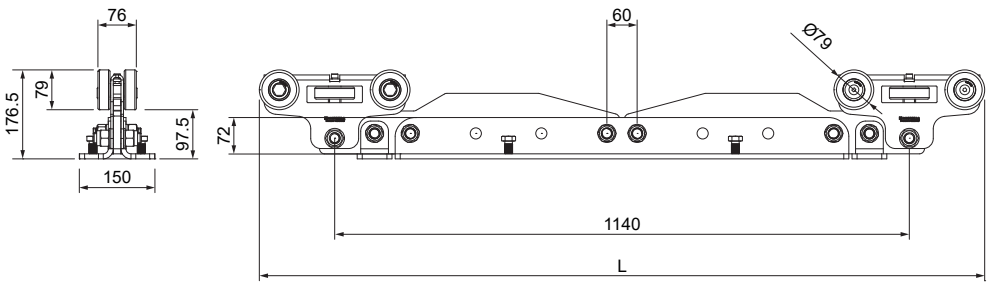

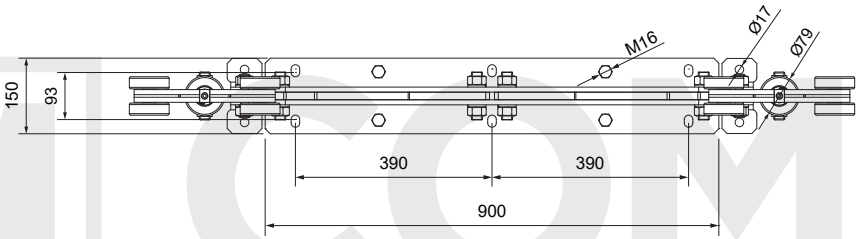

CODE	ART.	Size	L position A	L position B	L position C	Box info	
						Pcs per pack	Kg
10130407 001	CGA-600.10 P	Piccolo	1439	1699	1959	1	49

TAB.2

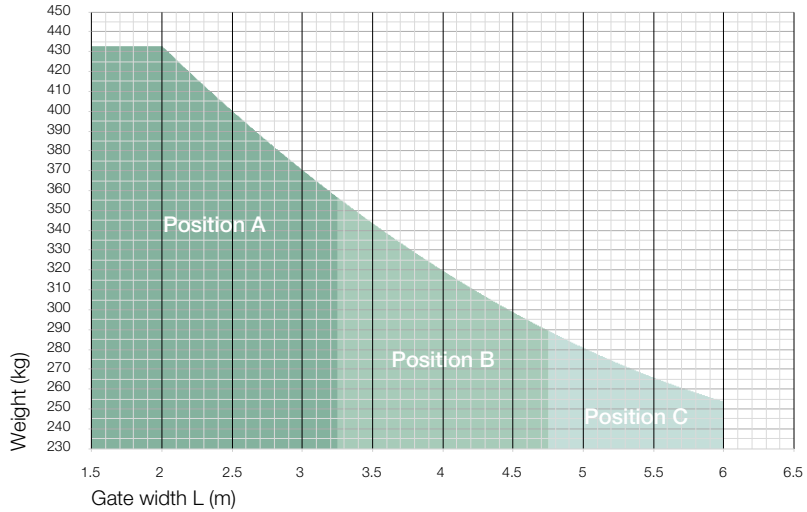

Bullet PICCOLO - Position A

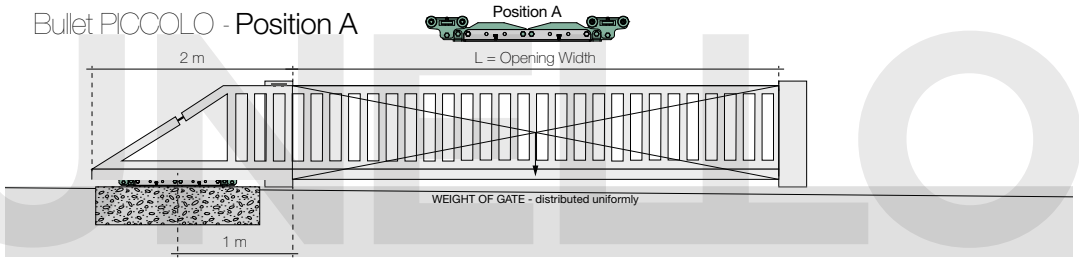

Bullet PICCOLO - Position B

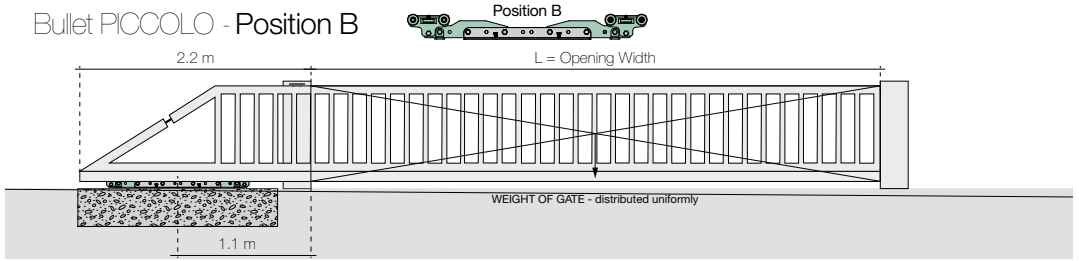

Bullet PICCOLO - Position C

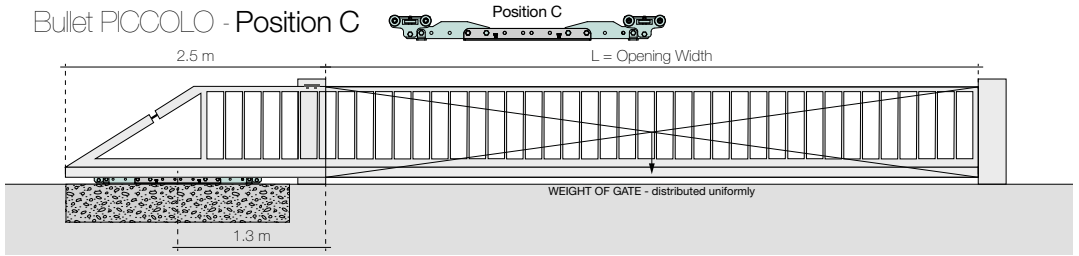

TAB.1

Minimum dimensions of the reinforced concrete casting

Dimensioni minime getto cemento armato

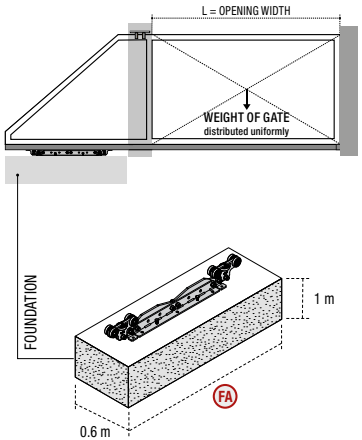

FOUNDATION CALCULATOR / *CALCOLO FONDAZIONE*

	POSITION A			POSITION B			POSITION C		
	L=2 m	L=2.5 m	L=3 m	L=3.5 m	L=4 m	L=4.5 m	L=5 m	L=5.5 m	L=6 m
Weight (Kg)	FA (m)	FA (m)	FA (m)	FA (m)	FA (m)	FA (m)	FA (m)	FA (m)	FA (m)
100	1.3	1.3	1.3	1.3	1.3	1.3	1.3	1.3	1.3
125	1.3	1.3	1.3	1.3	1.3	1.3	1.3	1.3	1.3
150	1.3	1.3	1.3	1.3	1.3	1.3	1.3	1.3	1.3
175	1.3	1.3	1.3	1.3	1.3	1.3	1.3	1.3	1.3
200	1.3	1.3	1.3	1.3	1.3	1.3	1.3	1.3	1.3
225	1.3	1.3	1.3	1.3	1.3	1.3	1.3	1.3	1.3
250	1.3	1.3	1.3	1.3	1.3	1.3	1.3	1.3	1.3
275	1.3	1.3	1.3	1.3	1.3	1.3	1.3		
300	1.3	1.3	1.3	1.3	1.3				
325	1.3	1.3	1.3	1.3					
350	1.3	1.3	1.3						
375	1.3	1.3							
400	1.3	1.3							
425	1.3								

COMUNELLO

COMUNELLO

CG-06

Fixing plate for carriage, Bullet system

Contropiastra per fissaggio carrello Bullet

Plaque de fixation pour chariot, système Bullet

Klemmplatte für Laufwagen, Bullet System

Placa de fijación a cementar para carro, sistema Bullet

Контрплита для тележек, система *Bullet*

CODE	ART.	Size	A	B	Box info	
					Pcs per pack	Kg
10131020 001	CG-06 P	Piccolo	900	390	1	5.2

Finishing: Galvanized / *Zincato*

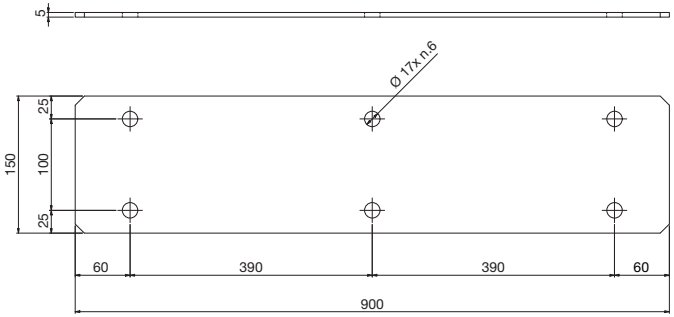

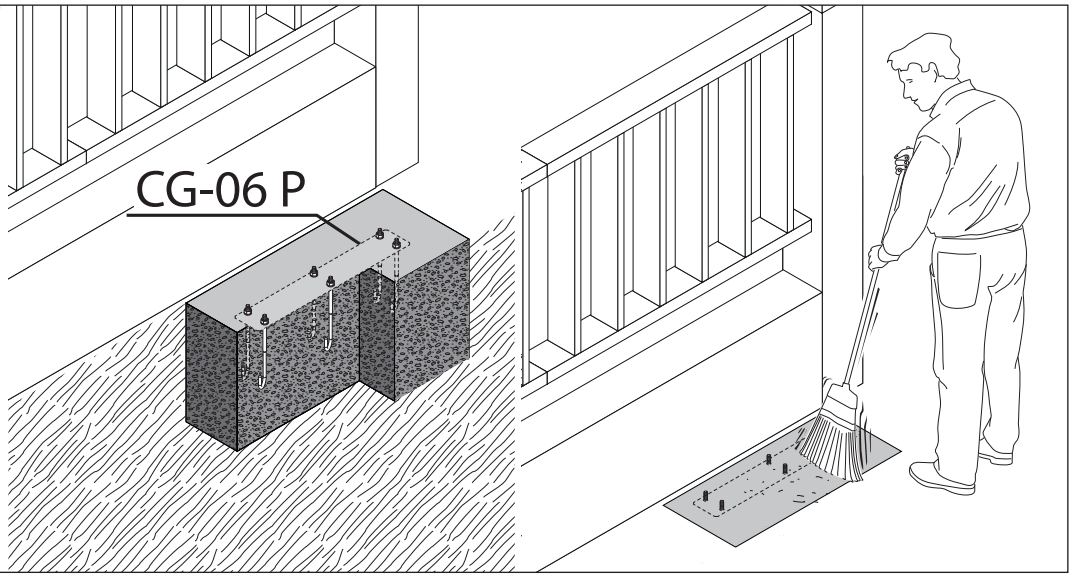

COMUNELLO

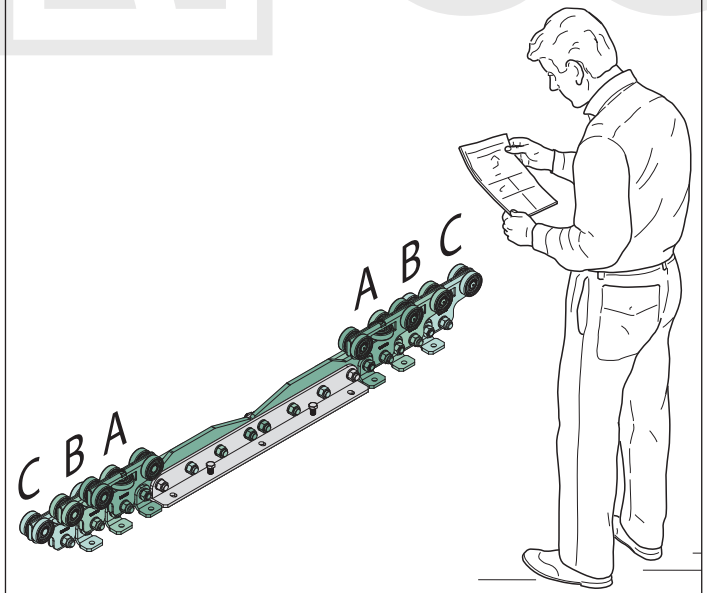

1

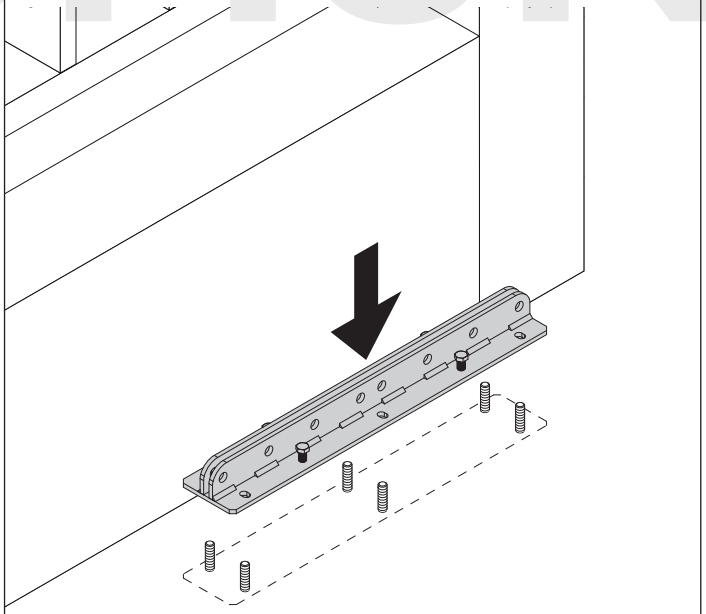

2

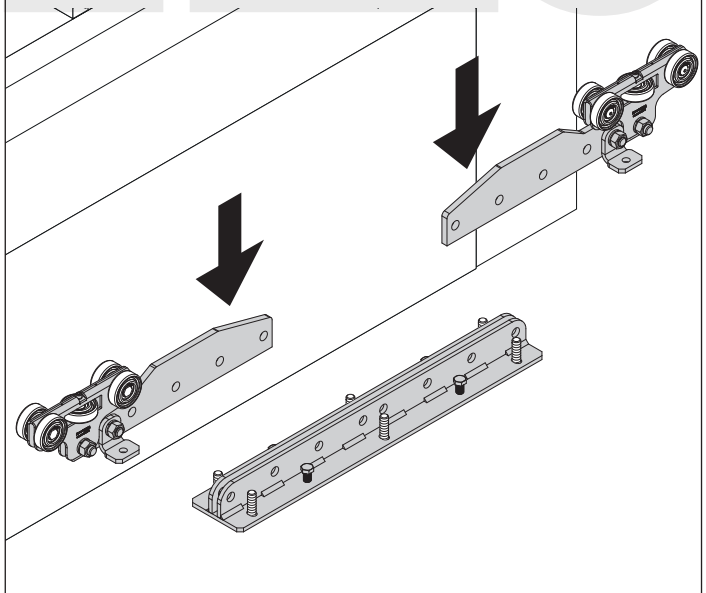

3

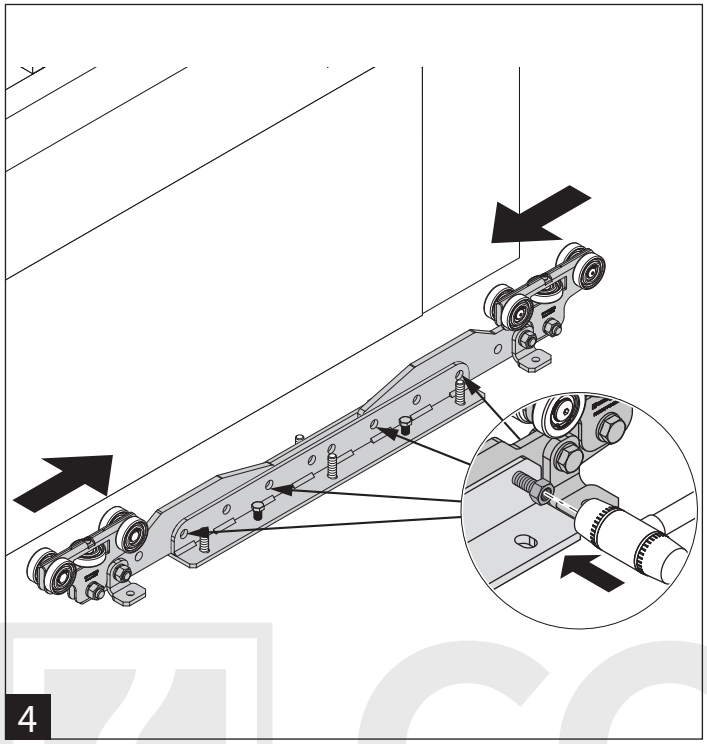

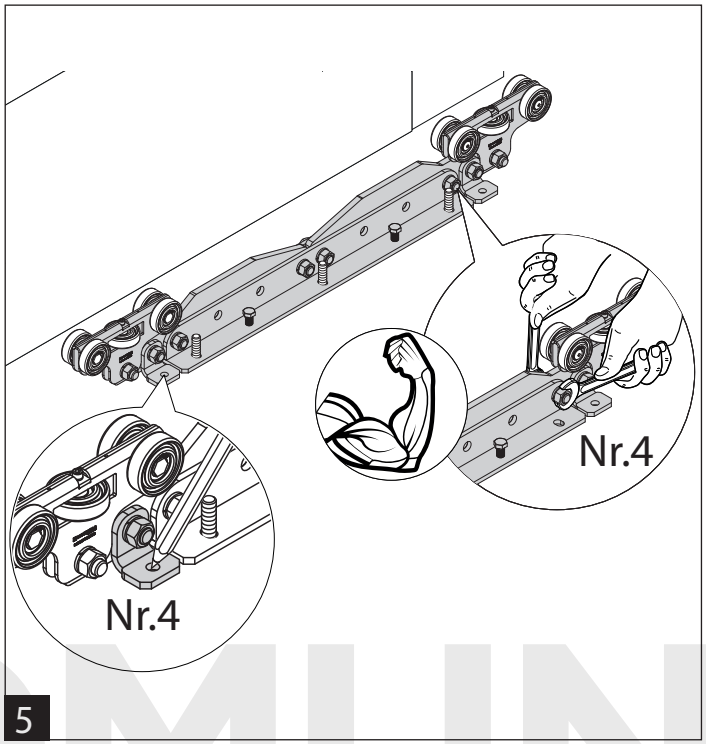

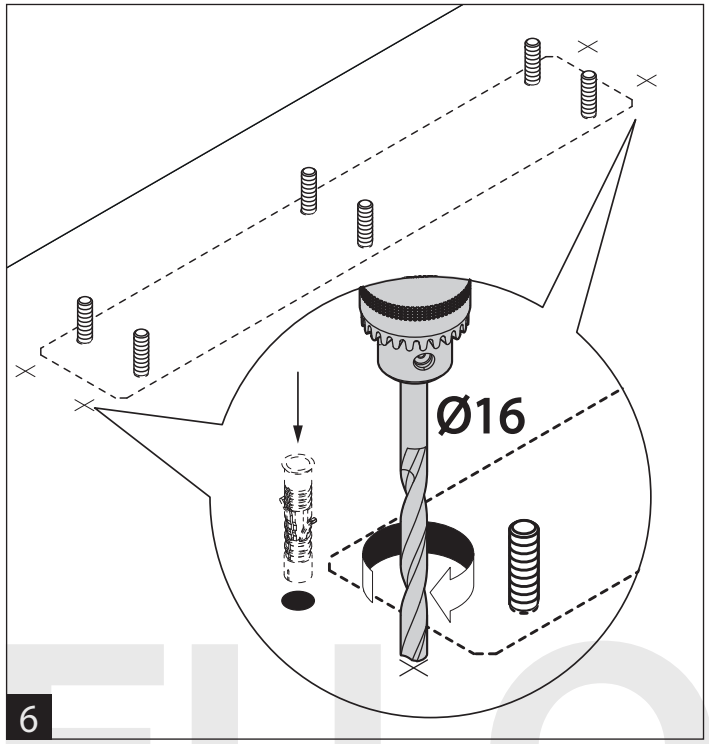

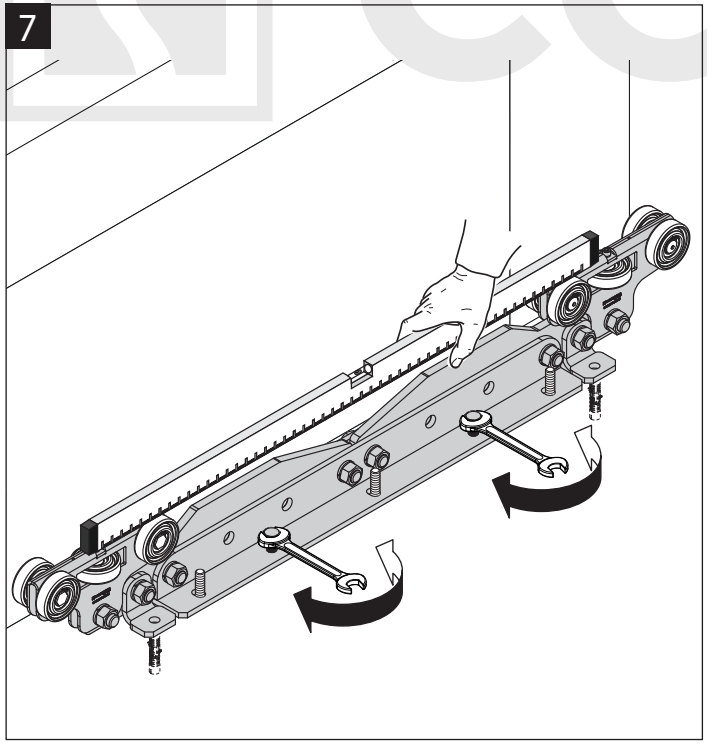

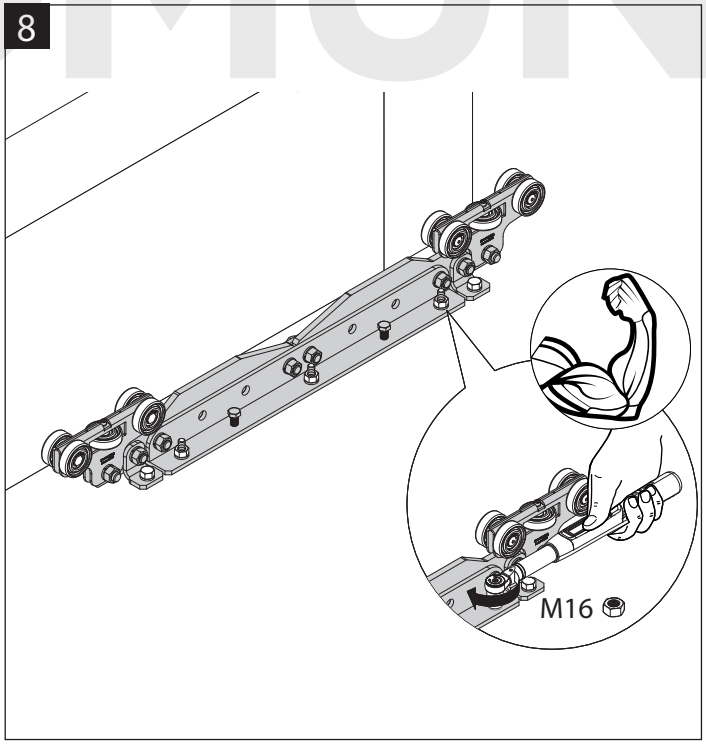

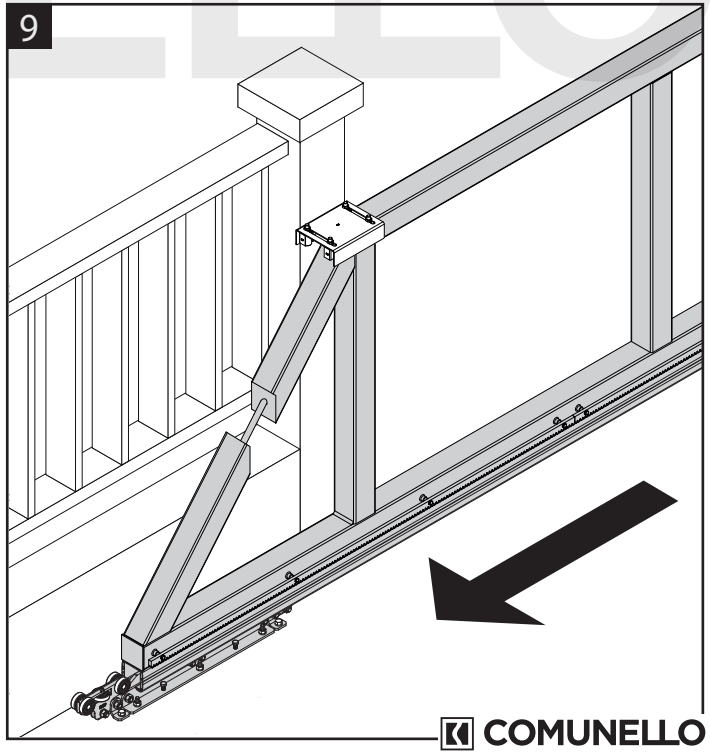

COMUNELLO

Art. **CGS-600.18 P**

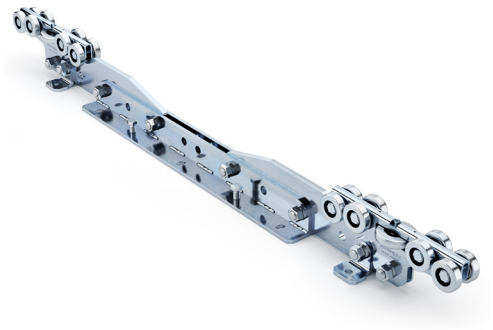

COMUNELLOGATE

UNI/EN ISO9001 - UNI/EN ISO14000

© 2021 - Fratelli Comunello Spa - All right reserved
Via Cassola, 64 - 36027 Rosà (VI) - Italy

ITA

IMPIEGO: Mono-carrello per cancelli autoportanti.
TIPO: Carrello Bullet PICCOLO regolabile a 18 ruote.
FISSAGGIO: Utilizzare tirafondi CG-65 o opportuni tasselli M16. Per le dimensioni del basamento in calcestruzzo vedere tabella allegata. La base permette la regolazione in altezza mediante le 4 viti M16.
MATERIALE: Acciaio Zincato.
PARTI SOGGETTE AD USURA: Cuscinetti e ruote.
AVVERTENZE: Il costruttore si riserva di modificare senza preavviso le caratteristiche del prodotto secondo le proprie esigenze. Il costruttore non risponde di modifiche anche parziali del prodotto e le prestazioni dichiarate sono valide solo se si seguono le modalità di installazione eseguite da personale qualificato.

CARATTERISTICHE TECNICHE				
PESO PEZZO			54.5 Kg	
PORTATA			Vedi tabella 2	
COMPONENTI ABBINABILI			CGS - 345P	
CADENZA MANUTENZIONI				
CASA PRIVATA	AZIENDA	MAGAZZINO	CONDOMINIO <20 UNITA'	CONDOMINIO > 20 UNITA'
2 ANNI*	2 ANNI*	1 ANNO*	6 MESI*	6 MESI*
Verificare funzionalità e integrità del carrello.				
Pulire la zona inferiore di contatto tra ruote e binario				
Verificare che il carrello sia solidale con il basamento in cemento armato				
*Lo schema riportato è relativo ad un ambiente di lavoro normale (non ambiente marino o aggressivo).				

FRA

UTILISATION: Mono-Chariot pour portails autoportants.
TYPE: Bullet carriage, PICCOLO version, réglable, avec 18 roues.
FIXATION: Utiliser 6 boulons d'ancrage CG-65 ou des ancrages appropriés M16. Pour les dimensions de la base en béton, voir le tableau ci-joint. La base permet un réglage en hauteur à l'aide des 4 vis M16.
MATÉRIEAU: Acier galvanisé.
PIÈCES SOUMISES À L'USURE: Roulements and roues
AVERTISSEMENT: Le constructeur se réserve le droit de modifier sans préavis les caractéristiques du produit selon ses propres exigences. Le constructeur ne répond pas des modifications même partielles du produit et les performances déclarées ne sont valables que si l'on respecte les modalités d'installation effectuées par du personnel qualifié.

CARACTERISTIQUES TECHNIQUES				
POIDS PIECE		54.3 Kg		
CAPACITÉ		Voir le graphique à la page 2.		
COMPOSANTS COMBINABLES			CGS - 345P	
FREQUENCE ENTRETIENS				
MAISON PARTICULIER	ENTREPRISE	DEPOT	IMMEUBLE <20 UNITES	IMMEUBLE > 20 UNITES
2 ANS*	2 ANS*	1 AN*	6 MOIS*	6 MOIS*
Vérifier le bon fonctionnement et le bon état des chariots.				
Nettoyer la zone inférieure de contact entre les roues et le rail				
Vérifier que les chariots soient solidaires du socle en béton				
* Le schéma se rapporte à un milieu de travail normal (pas un milieu marin ni particulièrement agressif).				

EN

USE: Mono-Carriage for cantilever gates.
TYPE: Bullet carriage, PICCOLO version, adjustable, with 18 wheels
FIXING: Use 6 anchor bolts CG-65 or appropriate anchors M16. For the dimensions of the concrete base, see the attached table . The base allows height adjustment using the 4 M16 screw.
MATERIAL: Galvanized Steel
PARTS SUBJECT TO WEAR: Bearings and wheeks
WARNINGS: The manufacturer reserves the right to change the characteristics of the product according to their needs without prior notice. The manufacturer is not liable for even partial modifications of the product and the declared performances are valid only if the installation methods indicated in the instructions and performed by qualified personnel are followed.

TECHNICAL CHARACTERISTICS				
WEIGHT OF PART		54.3 Kg		
CAPACITY		See Chart on page 2.		
COMBINABLE COMPONENTS		CGS - 345P		
MAINTENANCE FREQUENCY				
PRIVATE HOME	BUSINESS	WAREHOUSE	CONDOMINIUM <20 UNITS	CONDOMINIUM > 20 UNITS
2 YEAR*	2 YEAR *	1 YEAR *	6 MONTHS*	6 MONTHS *
Check the functionality and integrity of carriages.				
Clean lower area of contact between wheels and rail				
Make sure the carriages are integral with the concrete base				
*The scheme refers to a normal workplace (not marine or particularly aggressive environments).				

DE

GEBRAUCH: Mono-Wagen für selbsttragende Tore.
TYP: PICCOLO Bullet 18-Rad-Wagen mit geschraubtem Körper.
ANBRINGUNG: Mit CG-65 Ankerbolzen Typ oder geeigneten Dübeln befestigen M16. Die Abmessungen vom Unterbau aus Beton können der beiliegenden Tabelle entnommen werden. Die Basis erlaubt die Höhenverstellung mit 4 M16 Schrauben.
WERKSTOFF: Elektrolytisch verzinkter Stahl
VERSCHLEISSTEILE: Lager und Räder
WICHTIGE HINWEISE: Der Hersteller behält sich das Recht vor, die Produkteigenschaften nach seinem Dafürhalten ohne Vorankündigung zu ändern. Der Hersteller haftet nicht für die am Produkt durchgeführten Änderungen. Die angegebenen Leistungen haben nur dann Gültigkeit, wenn die Installation von qualifiziertem Fachpersonal ausgeführt worden ist.

TECHNISCHE DATEN				
STÜCKGEWICHT			54.3 Kg	
KAPAZITÄT			Siehe Grafikseite. 2	
KOMBINIERBARE KOMPONENTEN			CGS - 345P	
WARTUNGSPLAN				
WOHNHAUS	FIRMA	LAGER	WOHNHAUS <20 WOHNUNGEN	WOHNHAUS > 20 WOHNUNGEN
2 JAHRE*	2 JAHRE*	1 JAHR*	6 MONATE*	6 MONATE*
Die Funktionstüchtigkeit und Unversehrtheit der Wagen prüfen.				
Die Kontaktfläche von Rollen und Schiene sauber machen.				
Sicherstellen, dass die Wagen fest mit dem Unterbau aus Beton verbunden sind.				
* Die Angaben beziehen sich auf einen Standort mit normaler Belastung (nicht in der Nähe von Salzwasser oder mit besonders aggressiven Bedingungen).				

ESP

USO: Mono-Carro para puertas autoportantes.
TIPO: Carro Bullet, versión PICCOLO, ajustable,con 18 ruedas.
FIJACIÓN: Use 6 pernos de anclaje CG-65 o los anclajes apropiados M16. Consulte las dimensiones de la base de concreto n el cuadro adjunto. La base permite el ajuste de altura utilizando los 4 tornillos M16.
MATERIAL: Acero galvanizado.
PIEZAS SUJETAS A DESGASTE: Rodamientos y ruedas
ADVERTENCIAS: El fabricante se reserva el derecho de cambiar las características del producto de acuerdo con sus necesidades sin previo aviso. El fabricante no es responsable de las modificaciones parciales del producto y los rendimientos declarados son válidos solo si se siguen los métodos de instalación indicados en las instrucciones y realizados por personal calificado.

CARACTERÍSTICAS TÉCNICAS				
PESO PIEZA		54.3 Kg		
LA CAPACIDAD		Ver gráfico pág. 2		
COMPONENTES COMBINABLES		CGS - 345P		
CADENCIA MANTENIMIENTOS				
CASA PARTICULAR	EMPRESA	ALMACÉN	INMUEBLE EN CONDOMINIO <20 UNIDADES	INMUEBLE EN CONDOMINIO > 20 UNIDADES
2 AÑOS*	2 AÑOS*	1 AÑO*	6 MESES*	6 MESES*
Verificar funcionalidad e integridad de los carros.				
Limpiar la zona inferior de contacto entre ruedas y vía				
Verificar que los carros sean solidarios con el basamento de hormigón				
*El presente esquema es relativo a un ambiente normal de trabajo (no ambiente marino o agresivo).				

RUS

ИСПОЛЬЗОВАНИЕ: Тележка для самонесущих ворот.
ТИП: регулируемая тележка Mini система Bullet, с 18 колесами.
КРЕПЛЕНИЕ: Использовать 6 анкерных болтов или соответствующие вкладыши M16. Информацию о размерах бетонного фундамента, смотреть в прилагаемой таблице. Крепежная база позволяет регулировать по высоте посредством 4 винтов M16 и специальной контропластины CG-05G.
МАТЕРИАЛ: Оцинкованная сталь.
ДЕТАЛИ, ПРЕДМЕТНЫЕ ДЛЯ ИЗНОСА:Подшипники и колеса.
ПРЕДУПРЕЖДЕНИЯ: Производитель, при возникновении необходимости, оставляет за собой право измененять характеристики изделия без предварительного уведомления. Производитель не несет ответственность за внесение полных или частичных изменений в конструкцию изделия, действительными считаются только те действия, которые были выполнены квалифицированным персоналом и в соответствии с установленными правилами монтажа.

ТЕХНИЧЕСКИЕ ХАРАКТЕРИСТИКИ				
ВЕС 1 ЕДИНИЦЫ		54.3 Kg		
ВМЕСТИМОСТЬ		Смотрите график стр. 2		
КОМБИНИРУЕМЫЕ КОМПОНЕНТЫ		CGS - 345P		
ПЕРИОДИЧНОСТЬ ТЕХОБСЛУЖИВАНИЯ				
ЧАСТНЫЙ ДОМ	ПРЕДПРИЯТИЕ	СКЛАД	ЖИЛОЙ ДОМ 20 КВАРТИР	ЖИЛОЙ ДОМ 20 КВАРТИР
2 ГОДА*	2 ГОДА*	1 ГОД*	6 МЕСЯЦЕВ*	6 МЕСЯЦЕВ*
Убедиться в функциональности и целостности тележек.				
Прочистить нижнюю часть зоны соприкосновения роликов с направляющей.				
Убедиться в жестком закреплении тележек на бетонном фундаменте				
*Параметры данной таблицы предусмотрены для нормального рабочего помещения (не для объектов вблизи моря или с другими агрессивными факторами).				

91300408 - 06/21 Rev. 01

Bullet PICCOLO PATENT PENDING

CGS-600.18 P

Adjustable Piccolo cantilever carriage with 18 wheels, Bullet system

Carrello Bullet Piccolo regolabile a 18 ruote

Chariot autoportant adjustable Piccolo avec 18 roues, système Bullet

Einstellbar Piccolo Laufwagen mit 18 Rädern, Bullet System

Carro ajustable autoportante pequeño con 18 ruedas, sistema Bullet, por puertas en aluminio

Регулируемая 18-ти колесная тележка *Piccolo*, система *Bullet*

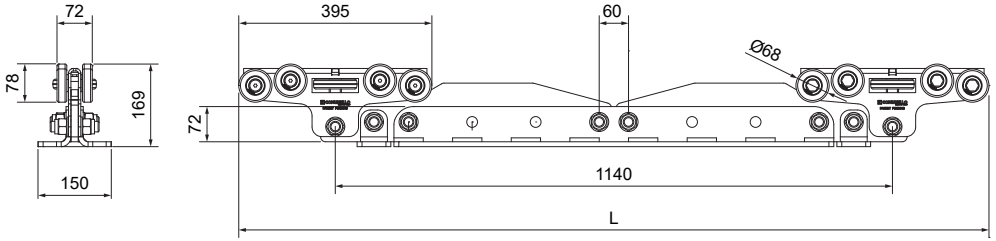

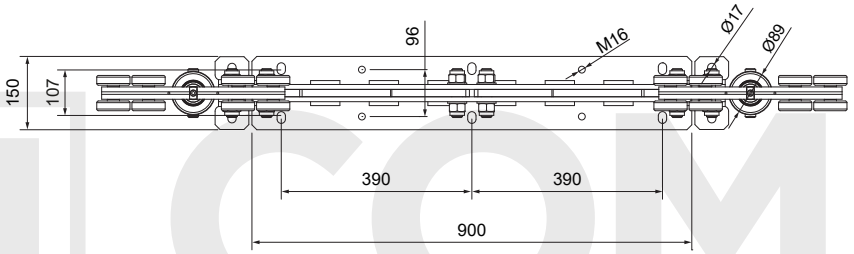

CODE	ART.	Size	L position A	L position B	L position C	Box info	
						Pcs per pack	Kg
10130405_001	CGS-600.18 P	Piccolo	1535	1795	2055	1	54.5

TAB.2

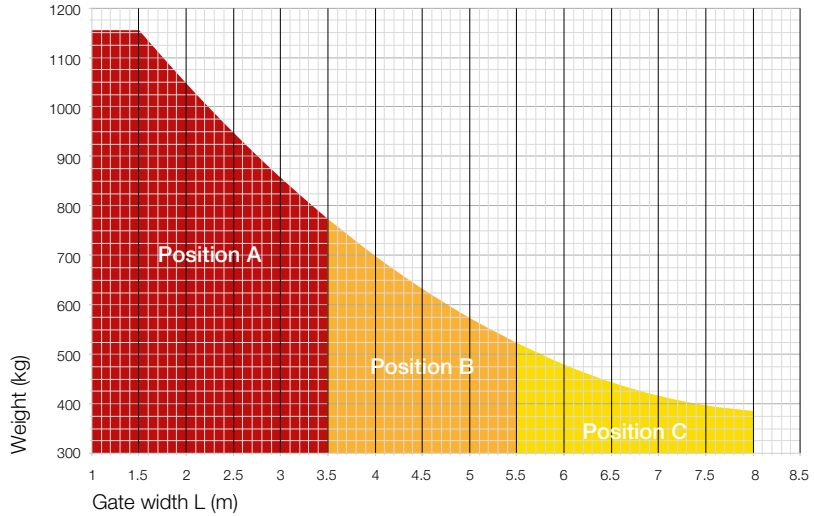

Bullet PICCOLO - Position A

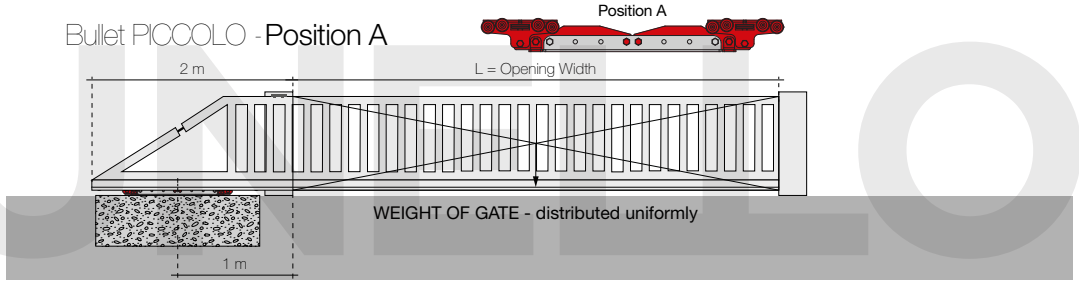

Bullet PICCOLO - Position B

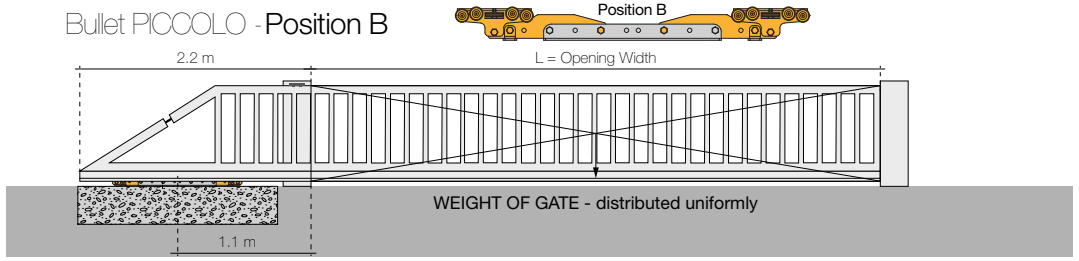

Bullet PICCOLO - Position C

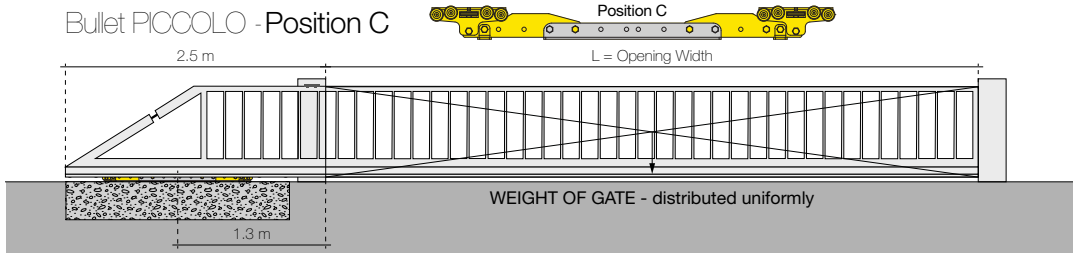

TAB.1

Minimum dimensions of the reinforced concrete casting

Dimensioni minime getto cemento armato

FOUNDATION CALCULATOR / *CALCOLO FONDAZIONE*

	POSITION A		POSITION B		POSITION C		
	L=2 m	L=3 m	L=4 m	L=5 m	L=6 m	L=7 m	L=8 m
Weight (Kg)	FA (m)	FA (m)	FA (m)	FA (m)	FA (m)	FA (m)	FA (m)
100	1.3	1.3	1.3	1.3	1.3	1.3	1.3
150	1.3	1.3	1.3	1.3	1.3	1.3	1.3
200	1.3	1.3	1.3	1.3	1.3	1.3	1.5
250	1.3	1.3	1.3	1.3	1.3	1.5	1.6
300	1.3	1.3	1.3	1.3	1.5	1.6	1.8
350	1.3	1.3	1.3	1.4	1.6	1.8	2.0
400	1.3	1.3	1.4	1.6	1.7	1.9	
450	1.3	1.3	1.5	1.7	1.9		
500	1.3	1.4	1.6	1.8			
550	1.3	1.5	1.7	2.0			
600	1.3	1.6	1.8				
650	1.4	1.7	2.0				
700	1.5	1.8	2.1				
750	1.6	1.9					
800	1.7	2.0					
850	1.8						
900	1.9						
950	2.0						
1000	2.1						
1050	2.3						

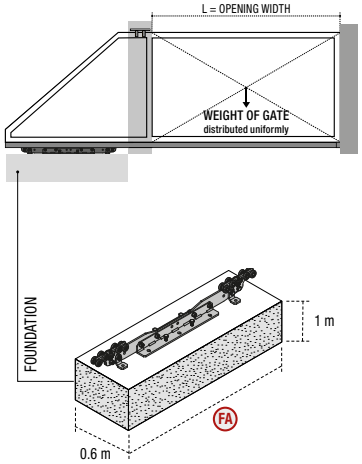

COMUNELLO

CG-06

Fixing plate for carriage, Bullet system

Contropiastra per fissaggio carrello Bullet

Plaque de fixation pour chariot, système Bullet

Klemmplatte für Laufwagen, Bullet System

Placa de fijación a cementar para carro, sistema Bullet

Контрплита для тележек, система *Bullet*

CODE	ART.	Size	A	B	Box info	
					Pcs per pack	Kg
10131020 001	CG-06 P	Piccolo	900	390	1	5.2

Finishing: Galvanized / *Zincato*

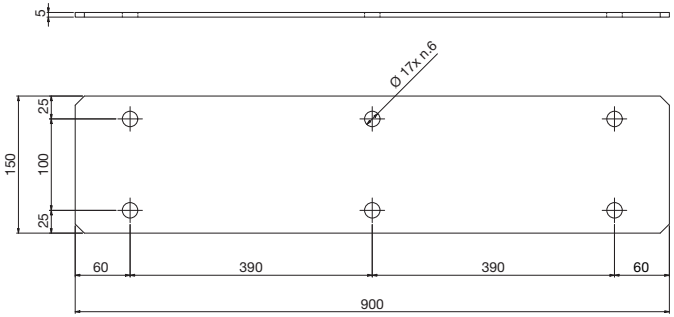

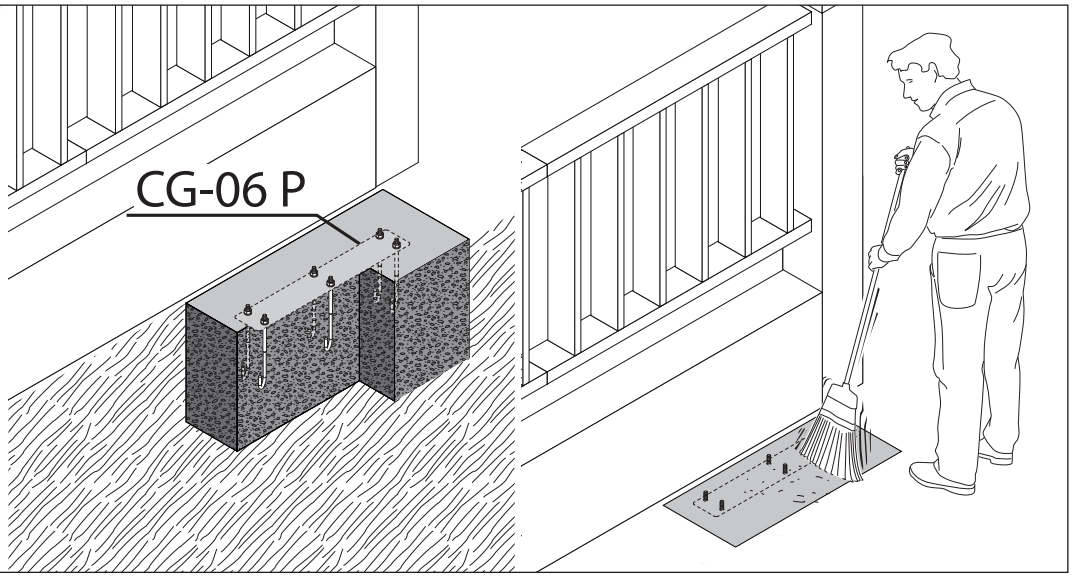

COMUNELLO

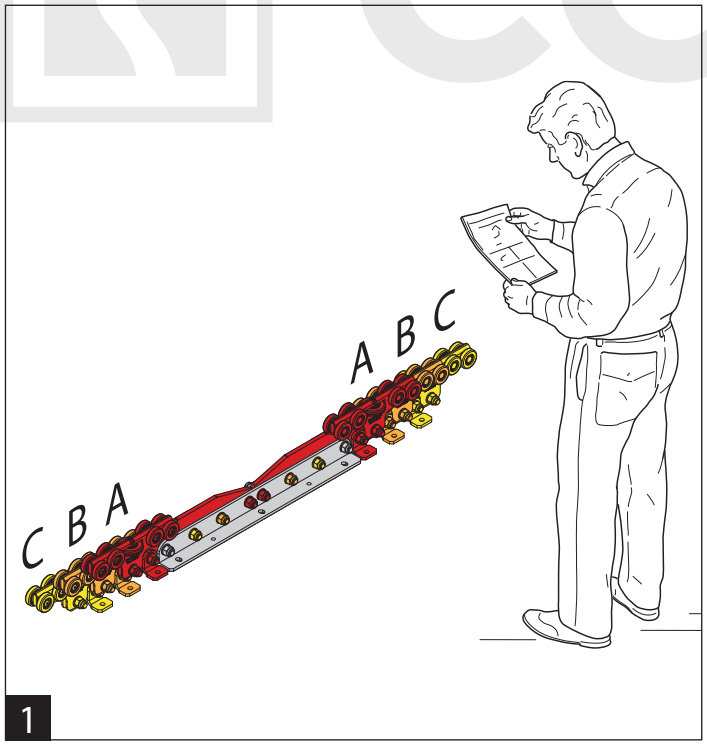

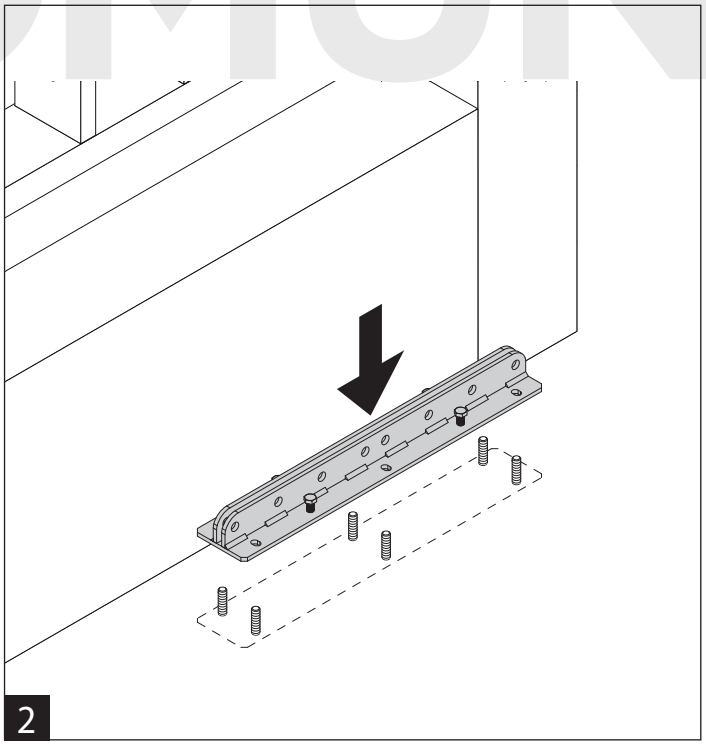

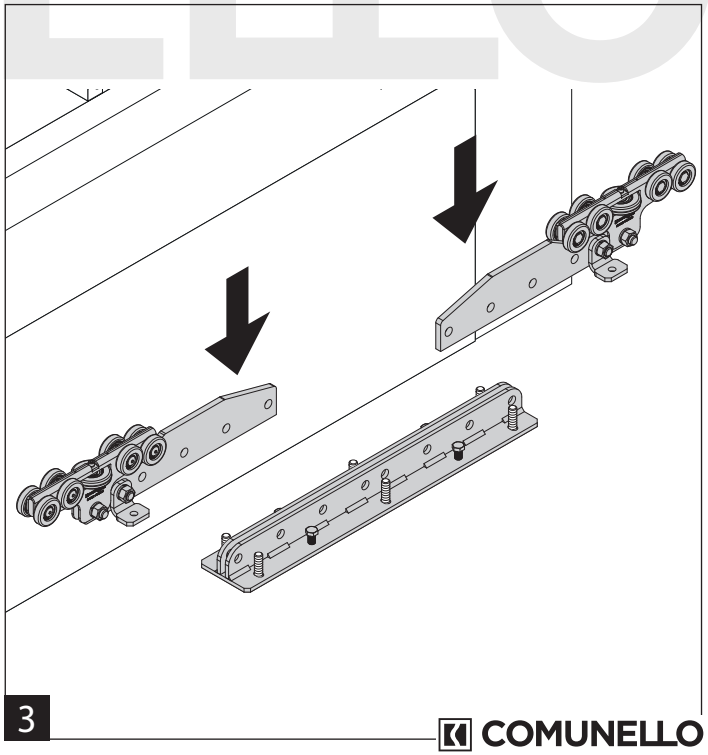

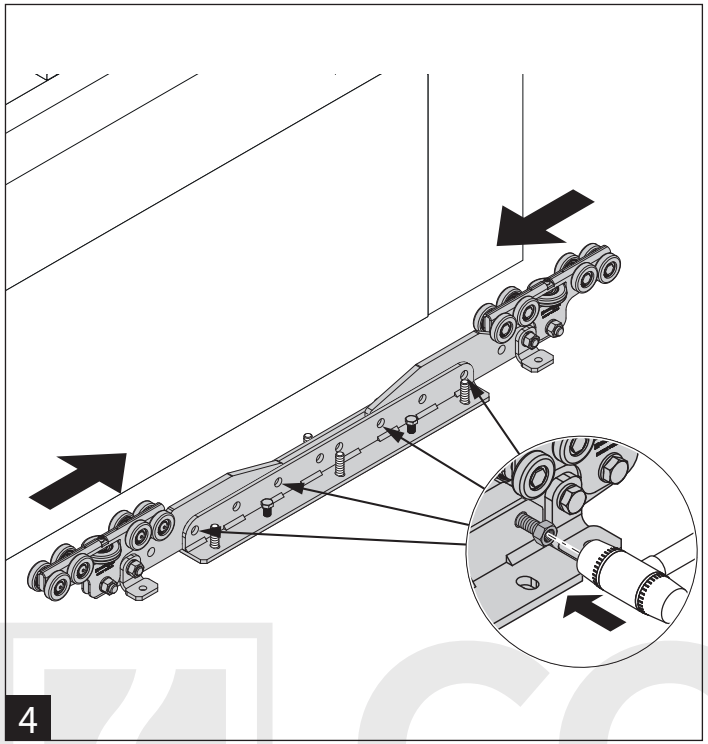

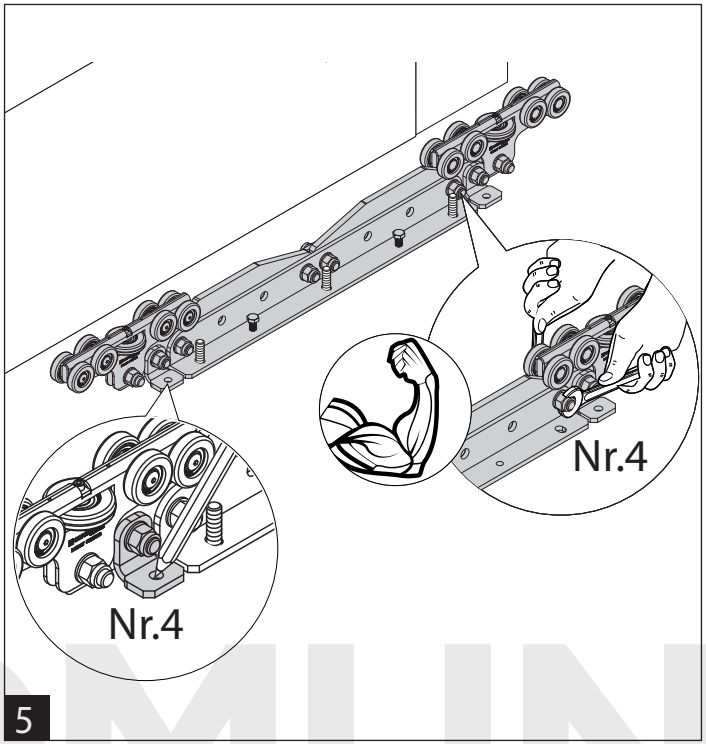

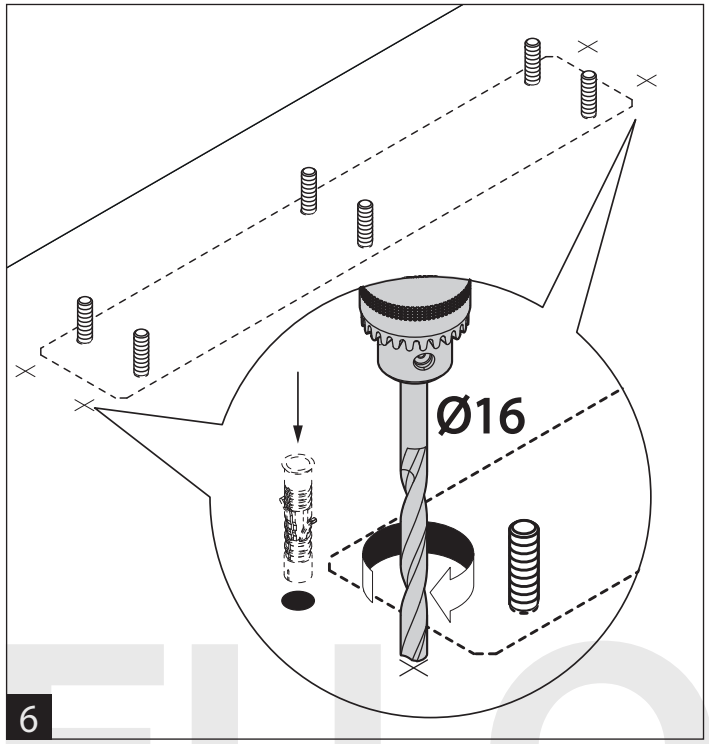

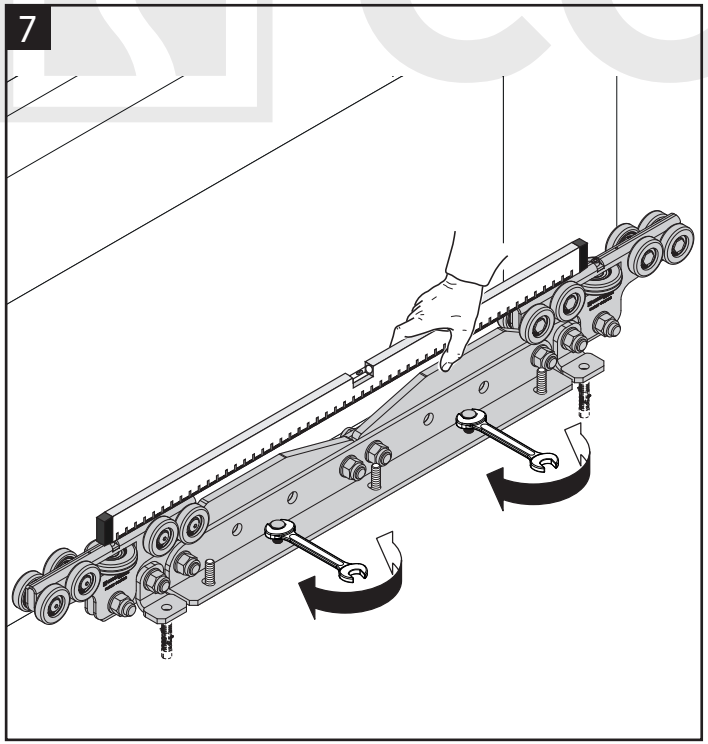

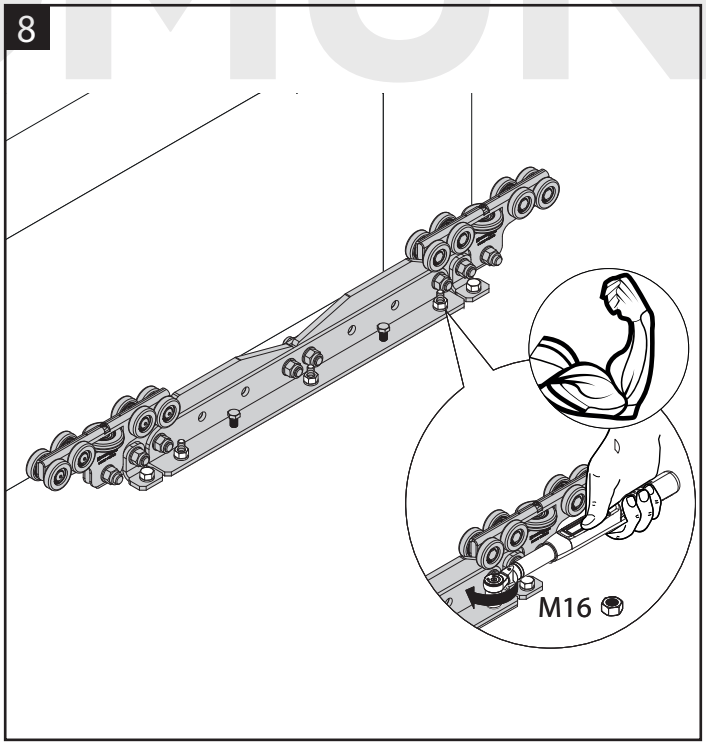

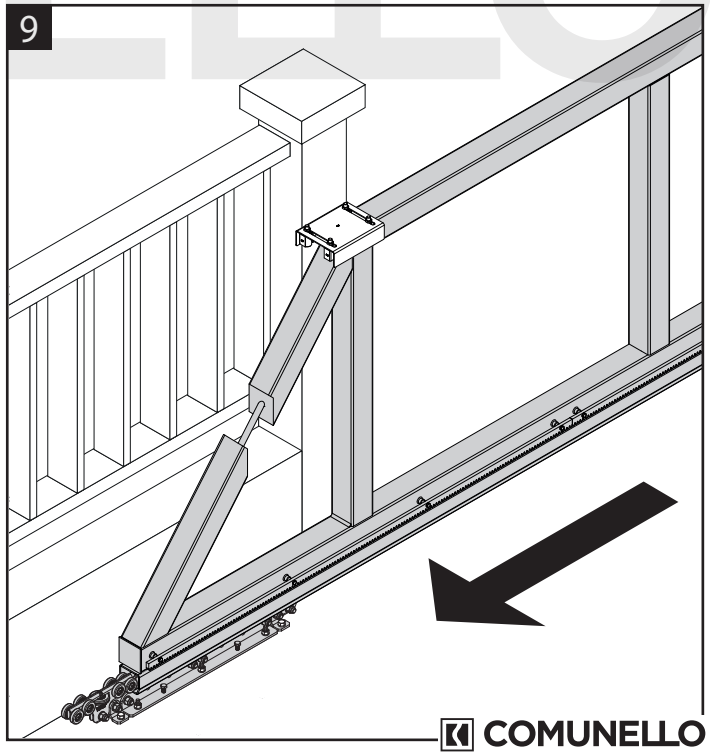

COMUNELLO

Art. **CGS-600.18 M**

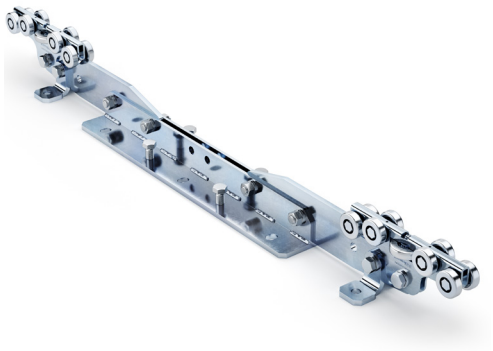

COMUNELLOGATE

UNI/EN ISO9001 - UNI/EN ISO14000

© 2021 - Fratelli Comunello Spa - All right reserved
Via Cassola, 64 - 36027 Rosà (VI) - Italy

ITA

IMPIEGO: Mono-carrello per cancelli autoportanti.
TIPO: Carrello Bullet MINI regolabile a 18 ruote.
FISSAGGIO: Utilizzare tirafondi CG-65 o opportuni tasselli M16. Per le dimensioni del basamento in calcestruzzo vedere tabella allegata. La base permette la regolazione in altezza mediante le 4 viti M16.
MATERIALE: Acciaio Zincato.
PARTI SOGGETTE AD USURA: Cuscinetti e ruote.
AVVERTENZE: Il costruttore si riserva di modificare senza preavviso le caratteristiche del prodotto secondo le proprie esigenze. Il costruttore non risponde di modifiche anche parziali del prodotto e le prestazioni dichiarate sono valide solo se si seguono le modalità di installazione eseguite da personale qualificato.

CARATTERISTICHE TECNICHE				
PESO PEZZO			23.5 Kg	
PORTATA			Vedi tabella pag. 2	
COMPONENTI ABBINABILI			CGS - 345M	
CADENZA MANUTENZIONI				
CASA PRIVATA	AZIENDA	MAGAZZINO	CONDOMINIO <20 UNITA'	CONDOMINIO > 20 UNITA'
2 ANNI*	2 ANNI*	1 ANNO*	6 MESI*	6 MESI*
Verificare funzionalità e integrità dei carrelli.				
Pulire la zona inferiore di contatto tra ruote e binario				
Verificare che il carrello sia solidale con il basamento in cemento armato				
*Lo schema riportato è relativo ad un ambiente di lavoro normale (non ambiente marino o aggressivo).				

FRA

UTILISATION: Mono-Chariot pour portails autoportants.
TYPE: Bullet carriage, MINI version, réglable, avec 18 roues.
FIXATION: Utiliser 6 boulons d'ancrage CG-65 ou des ancrages appropriés M16. Pour les dimensions de la base en béton, voir le tableau ci-joint. La base permet un réglage en hauteur à l'aide des 4 vis M16.
MATÉRIEAU: Acier galvanisé.
PIÈCES SOUMISES À L'USURE: Roulements and roues
AVERTISSEMENT: Le constructeur se réserve le droit de modifier sans préavis les caractéristiques du produit selon ses propres exigences. Le constructeur ne répond pas des modifications même partielles du produit et les performances déclarées ne sont valables que si l'on respecte les modalités d'installation effectuées par du personnel qualifié.

CARACTERISTIQUES TECHNIQUES				
POIDS PIECE		23.5 Kg		
CAPACITÉ		Voir le graphique à la page 2.		
COMPOSANTS COMBINABLES		CGS - 345M		
FREQUENCE ENTRETIENS				
MAISON PARTICULIER	ENTREPRISE	DEPOT	IMMEUBLE <20 UNITES	IMMEUBLE > 20 UNITES
2 ANS*	2 ANS*	1 AN*	6 MOIS*	6 MOIS*
Vérifier le bon fonctionnement et le bon état des chariots.				
Nettoyer la zone inférieure de contact entre les roues et le rail				
Vérifier que les chariots soient solidaires du socle en béton				
* Le schéma se rapporte à un milieu de travail normal (pas un milieu marin ni particulièrement agressif).				

EN

USE: Mono-Carriage for cantilever gates.
TYPE: Bullet carriage, MINI version, adjustable, with 18 wheels
FIXING: Use 6 anchor bolts CG-65 or appropriate anchors M16. For the dimensions of the concrete base, see the attached table . The base allows height adjustment using the 4 M16 screw.
MATERIAL: Galvanized Steel
PARTS SUBJECT TO WEAR: Bearings and wheeks
WARNINGS: The manufacturer reserves the right to change the characteristics of the product according to their needs without prior notice. The manufacturer is not liable for even partial modifications of the product and the declared performances are valid only if the installation methods indicated in the instructions and performed by qualified personnel are followed.

TECHNICAL CHARACTERISTICS				
WEIGHT OF PART		23.5 Kg		
PORTATA		See Chart on page 2.		
COMBINABLE COMPONENTS		CGS - 345M		
MAINTENANCE FREQUENCY				
PRIVATE HOME	BUSINESS	WAREHOUSE	CONDOMINIUM <20 UNITS	CONDOMINIUM > 20 UNITS
2 YEAR*	2 YEAR *	1 YEAR *	6 MONTHS*	6 MONTHS *
Grease the gears with the appropriate grease (FIG.4)				
Check gears and racks wear				
Check fastening of the locking screws of the rack to the monorail				
*The scheme refers to a normal workplace (not marine or particularly aggressive environments).				

DE

GEBRAUCH: Mono-Wagen für selbsttragende Tore.
TYP: MINI Bullet 18-Rad-Wagen mit geschraubtem Körper.
ANBRINGUNG: Mit CG-65 Ankerbolzen Typ oder geeigneten Dübeln befestigen M16. Die Abmessungen vom Unterbau aus Beton können der beiliegenden Tabelle entnommen werden. Die Basis erlaubt die Höhenverstellung mit 4 M16 Schrauben.
WERKSTOFF: Elektrolytisch verzinkter Stahl
VERSCHLEISSTEILE: Lager und Räder
WICHTIGE HINWEISE: Der Hersteller behält sich das Recht vor, die Produkteigenschaften nach seinem Dafürhalten ohne Vorankündigung zu ändern. Der Hersteller haftet nicht für die am Produkt durchgeführten Änderungen. Die angegebenen Leistungen haben nur dann Gültigkeit, wenn die Installation von qualifiziertem Fachpersonal ausgeführt worden ist.

TECHNISCHE DATEN				
STÜCKGEWICHT			23.5 Kg	
KAPAZITÄT			Siehe Grafikseite. 2	
KOMBINIERBARE KOMPONENTEN			CGS - 345M	
WARTUNGSPLAN				
WOHNHAUS	FIRMA	LAGER	WOHNHAUS <20 WOHNUNGEN	WOHNHAUS > 20 WOHNUNGEN
2 JAHRE*	2 JAHRE*	1 JAHR*	6 MONATE*	6 MONATE*
Die Funktionstüchtigkeit und Unversehrtheit der Wagen prüfen.				
Die Kontaktfläche von Rollen und Schiene sauber machen.				
Sicherstellen, dass die Wagen fest mit dem Unterbau aus Beton verbunden sind.				
* Die Angaben beziehen sich auf einen Standort mit normaler Belastung (nicht in der Nähe von Salzwasser oder mit besonders aggressiven Bedingungen).				

ESP

USO: Mono-Carro para puertas autoportantes.
TIPO: Carro Bullet, versión MINI, ajustable,con 18 ruedas.
FIJACIÓN: Use 6 pernos de anclaje CG-65 o los anclajes apropiados M16. Consulte las dimensiones de la base de concreto n el cuadro adjunto. La base permite el ajuste de altura utilizando los 4 tornillos M16.
MATERIAL: Acero galvanizado.
PIEZAS SUJETAS A DESGASTE: Rodamientos y ruedas
ADVERTENCIAS: El fabricante se reserva el derecho de cambiar las características del producto de acuerdo con sus necesidades sin previo aviso. El fabricante no es responsable de las modificaciones parciales del producto y los rendimientos declarados son válidos solo si se siguen los métodos de instalación indicados en las instrucciones y realizados por personal calificado.

CARACTERÍSTICAS TÉCNICAS				
PESO PIEZA		23.5 Kg		
LA CAPACIDAD		Ver gráfico pág. 2		
COMPONENTES COMBINABLES		CGS - 345M		
CADENCIA MANTENIMIENTOS				
CASA PARTICULAR	EMPRESA	ALMACÉN	INMUEBLE EN CONDOMINIO <20 UNIDADES	INMUEBLE EN CONDOMINIO > 20 UNIDADES
2 AÑOS*	2 AÑOS*	1 AÑO*	6 MESES*	6 MESES*
Verificar funcionalidad e integridad de los carros.				
Limpiar la zona inferior de contacto entre ruedas y vía				
Verificar que los carros sean solidarios con el basamento de hormigón				
*El presente esquema es relativo a un ambiente normal de trabajo (no ambiente marino o agresivo).				

RUS

ИСПОЛЬЗОВАНИЕ: Тележка для самонесущих ворот.
ТИП: регулируемая тележка Mini система Bullet, с 18 колесами.
КРЕПЛЕНИЕ: Использовать 6 анкерных болтов или соответствующие вкладыши M16. Информацию о размерах бетонного фундамента, смотреть в прилагаемой таблице. Крепежная база позволяет регулировать по высоте посредством 4 винтов M16 и специальной контропластины CG-05G.
МАТЕРИАЛ: Оцинкованная сталь.
ДЕТАЛИ, ПРЕДМЕТНЫЕ ДЛЯ ИЗНОСА:Подшипники и колеса.
ПРЕДУПРЕЖДЕНИЯ: Производитель, при возникновении необходимости, оставляет за собой право измененять характеристики изделия без предварительного уведомления. Производитель не несет ответственность за внесение полных или частичных изменений в конструкцию изделия, действительными считаются только те действия, которые были выполнены квалифицированным персоналом и в соответствии с установленными правилами монтажа.

ТЕХНИЧЕСКИЕ ХАРАКТЕРИСТИКИ				
ВЕС 1 ЕДИНИЦЫ		23.5 Kg		
ВМЕСТИМОСТЬ		Смотрите график стр. 2		
КОМБИНИРУЕМЫЕ КОМПОНЕНТЫ		CGA - 345M		
ПЕРИОДИЧНОСТЬ ТЕХОБСЛУЖИВАНИЯ				
ЧАСТНЫЙ ДОМ	ПРЕДПРИЯТИЕ	СКЛАД	ЖИЛОЙ ДОМ 20 КВАРТИР	ЖИЛОЙ ДОМ 20 КВАРТИР
2 ГОДА*	2 ГОДА*	1 ГОД*	6 МЕСЯЦЕВ*	6 МЕСЯЦЕВ*
Убедиться в функциональности и целостности тележек.				
Прочистить нижнюю часть зоны соприкосновения роликов с направляющей.				
Убедиться в жестком закреплении тележек на бетонном фундаменте				
*Параметры данной таблицы предусмотрены для нормального рабочего помещения (не для объектов вблизи моря или с другими агрессивными факторами).				

91300409 - 06/21 Rev. 01

Bullet MINI PATENT PENDING

CGS-600.18 M

Adjustable Mini cantilever carriage with 18 wheels, Bullet system

Carrello Bullet Mini regolabile a 18 ruote

Chariot autoportant adjustable Mini avec 18 roues, système Bullet

Einstellbar Mini Laufwagen mit 18 Rädern, Bullet System

Carro ajustable autoportante Mini con 18 ruedas, sistema Bullet

Регулируемая 18-ти колесная тележка Mini, система Bullet

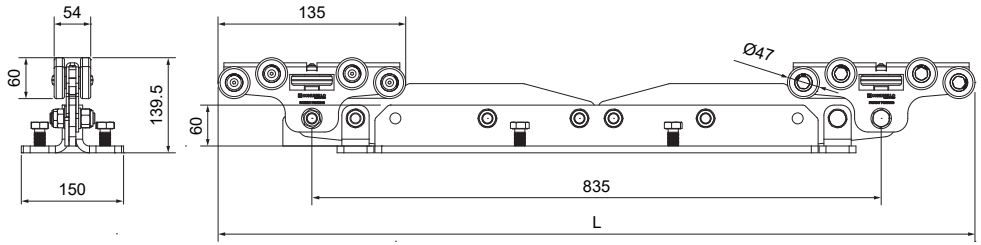

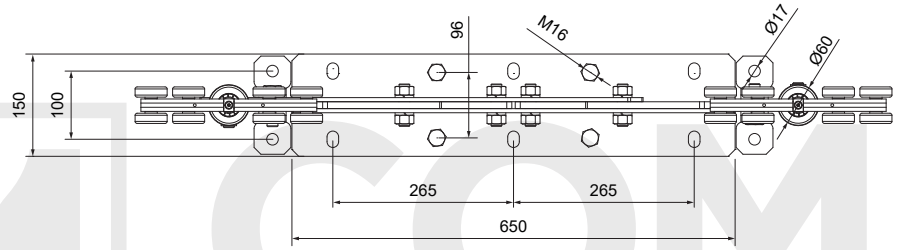

CODE	ART.	Size	L position A	L position B	Box info	
					Pcs per pack	Kg
10130404 001	CGS-600.18 M	Mini	1110	1380	1	29

TAB.1

Minimum dimensions of the reinforced concrete casting

Dimensioni minime getto cemento armato

FOUNDATION CALCULATOR / *CALCOLO FONDAZIONE*

	POSITION A			POSITION B		
	L=2 m	L=3 m	L=4 m	L=5 m	L=6 m	L=7 m
Weight (Kg)	FA (m)	FA (m)	FA (m)	FA (m)	FA (m)	FA (m)
100	1.1	1.1	1.1	1.1	1.1	1.2
150	1.1	1.1	1.1	1.2	1.3	1.4
200	1.1	1.1	1.2	1.4	1.5	1.7
250	1.1	1.2	1.4	1.6		
300	1.1	1.3	1.5			
350	1.3	1.5	1.7			
400	1.4	1.7				
450	1.5	1.8				
500	1.7					
550	1.8					
600	2.0					

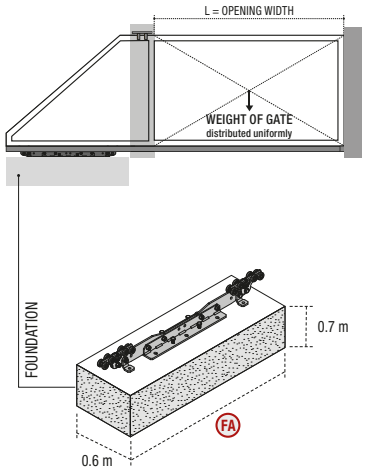

TAB.2

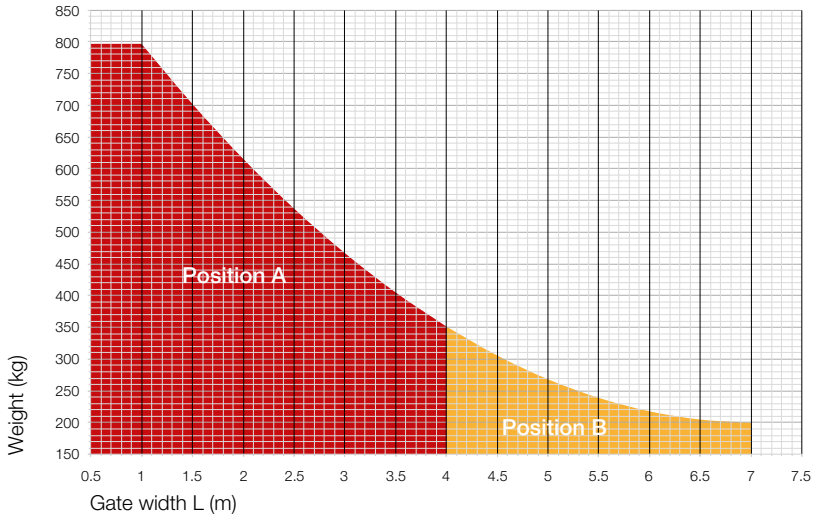

Bullet MINI - Position A

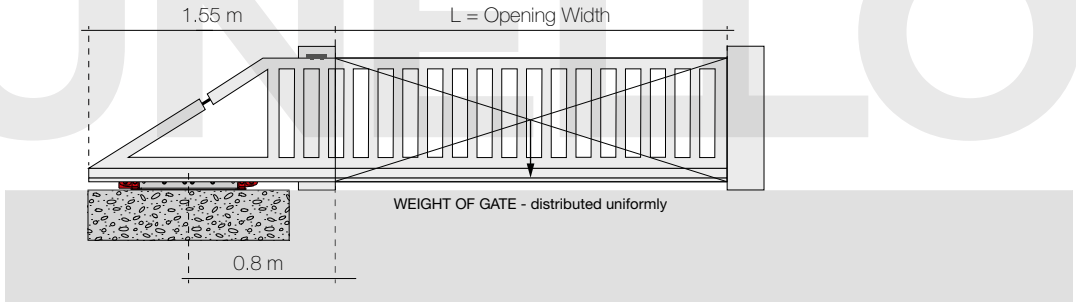

Bullet MINI - Position B

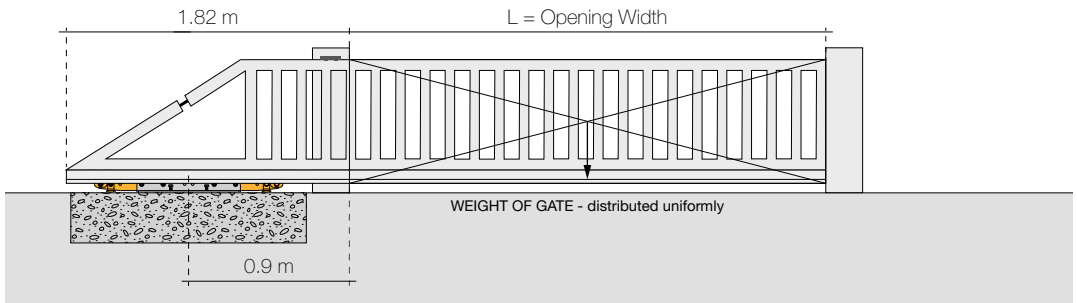

COMUNELLO

CG-06

Fixing plate for carriage, Bullet system

Contropiastra per fissaggio carrello Bullet

Plaque de fixation pour chariot, système Bullet

Klemmplatte für Laufwagen, Bullet System

Placa de fijación a cementar para carro, sistema Bullet

Контрплита для тележек, система *Bullet*

CODE	ART.	Size	A	B	Box info	
					Pcs per pack	Kg
10131015 001	CG-06 M	Mini	650	265	1	3.8

Finishing: Galvanized / *Zincato*

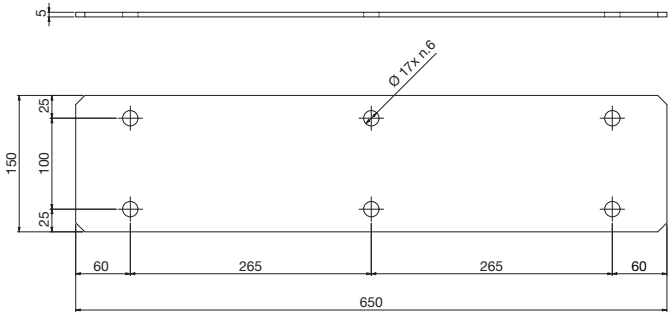

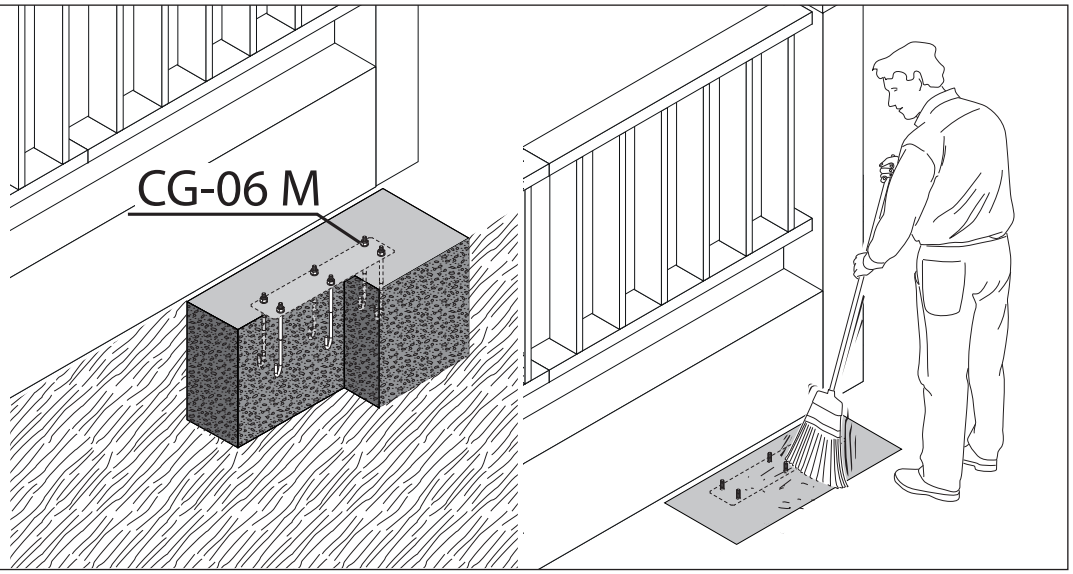

COMUNELLO

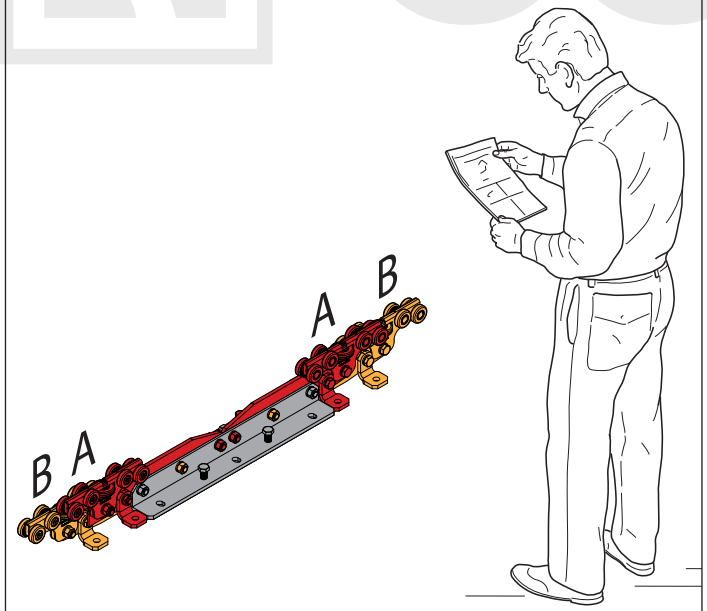

1

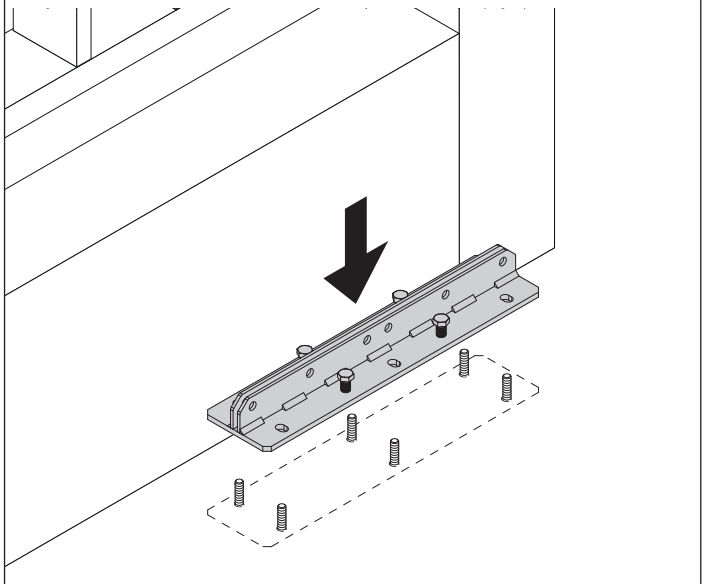

2

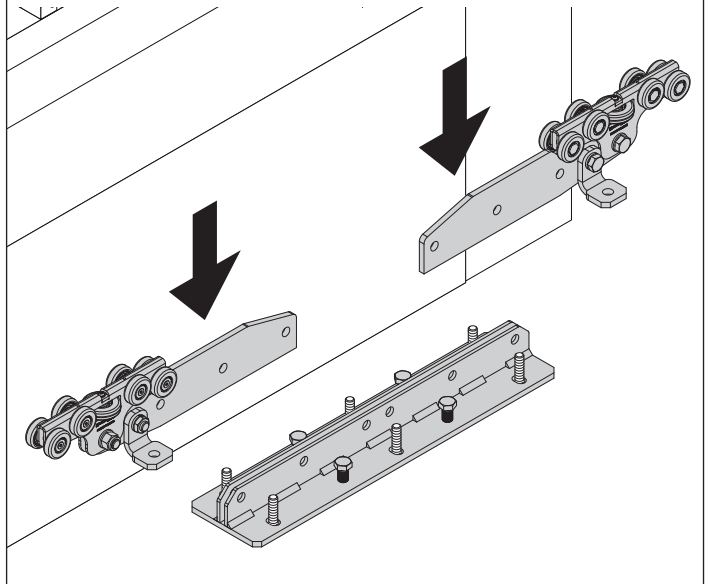

3

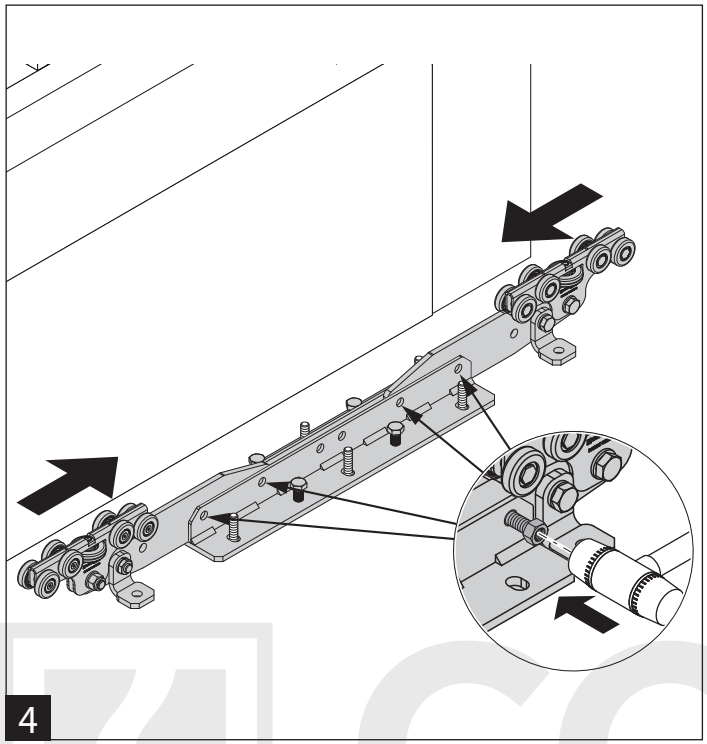

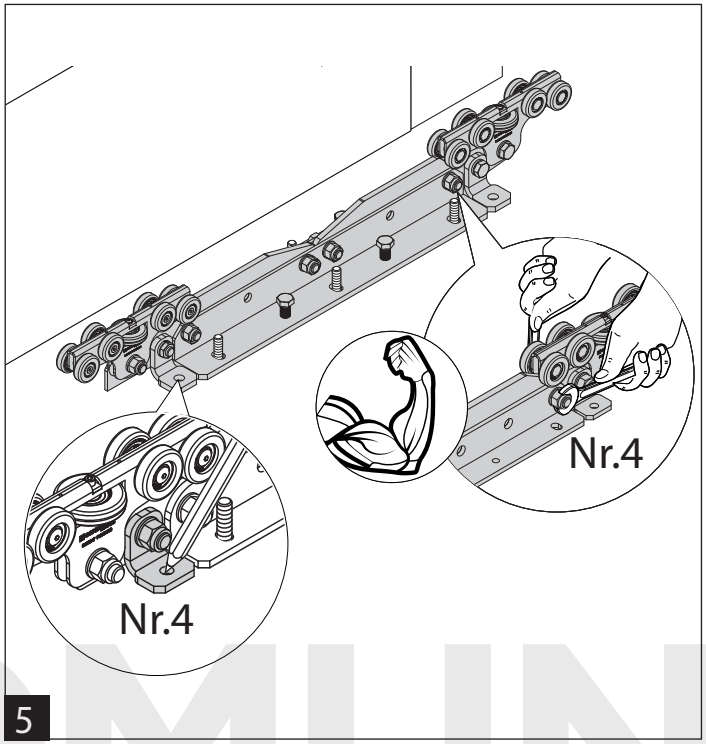

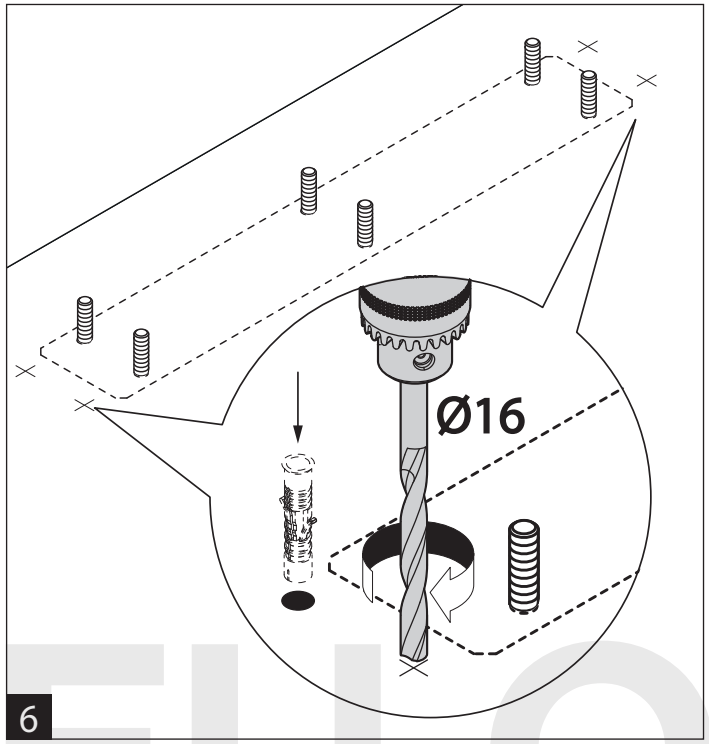

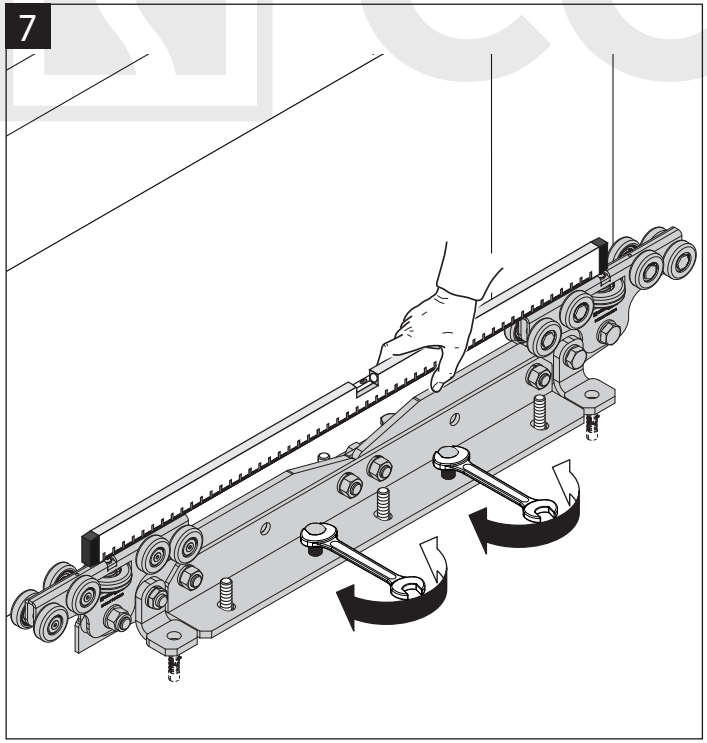

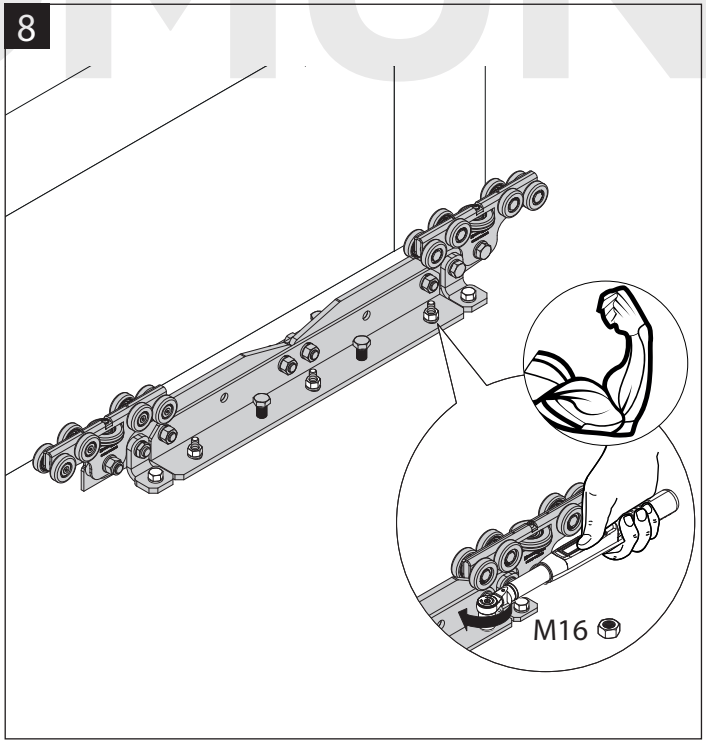

COMUNELLO